Hudson Reed

WC rétro avec réservoir haut

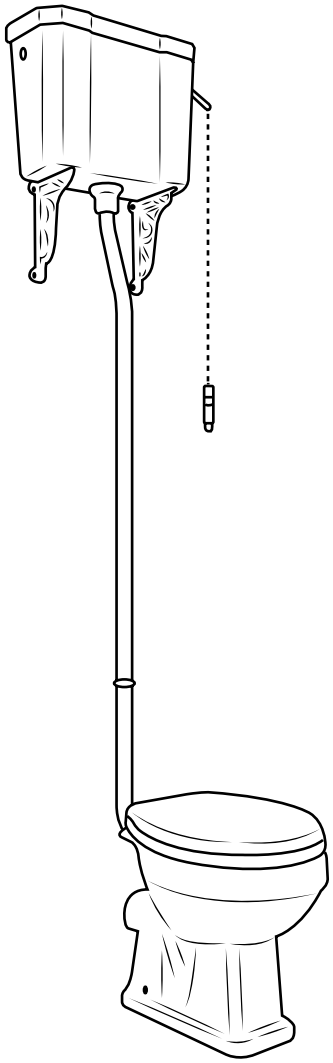

Guide d'installation

Pièces fournies :

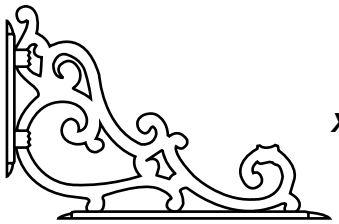

x2

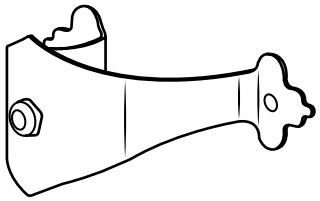

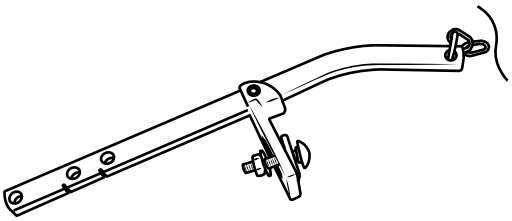

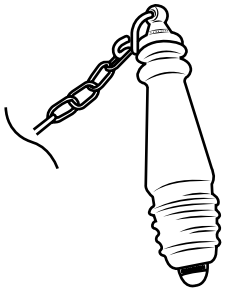

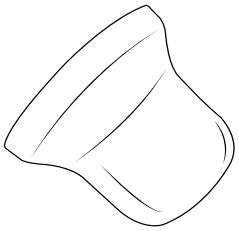

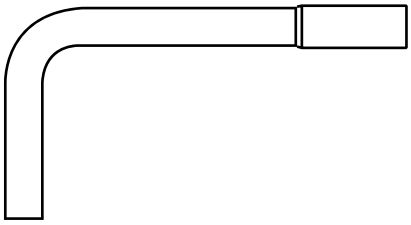

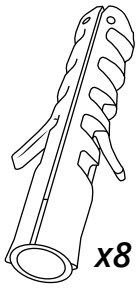

x8

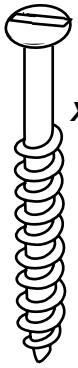

x8

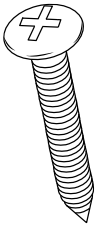

x2

x2

Pièces fournies :

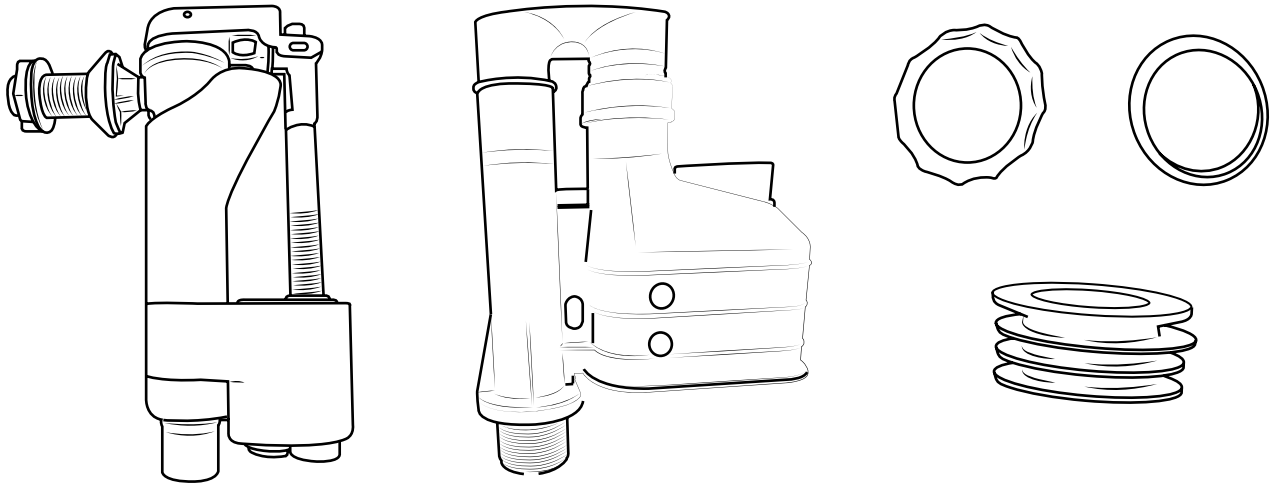

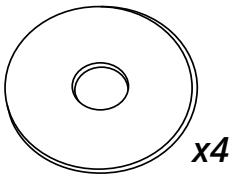

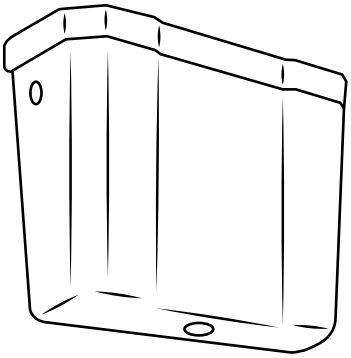

Outils nécessaires à l'installation :

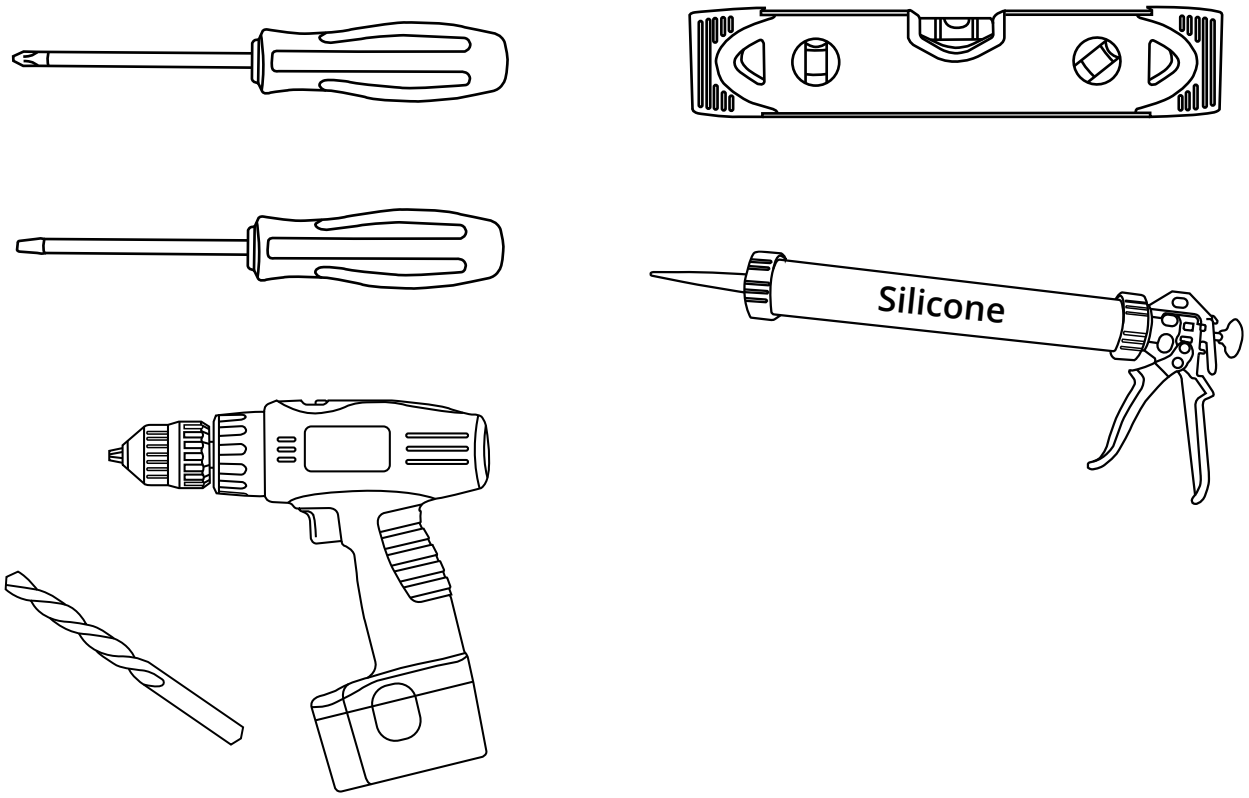

1

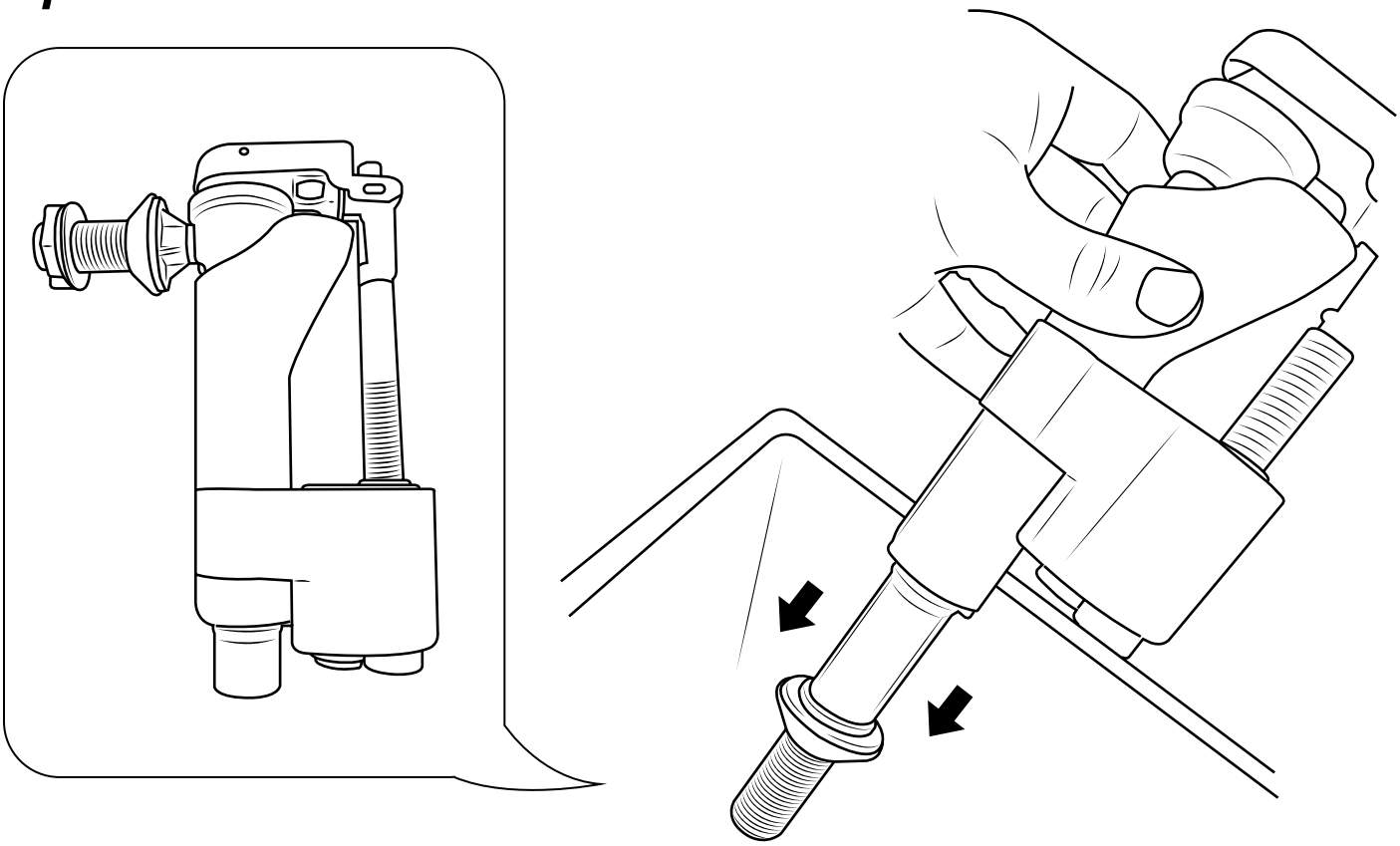

2

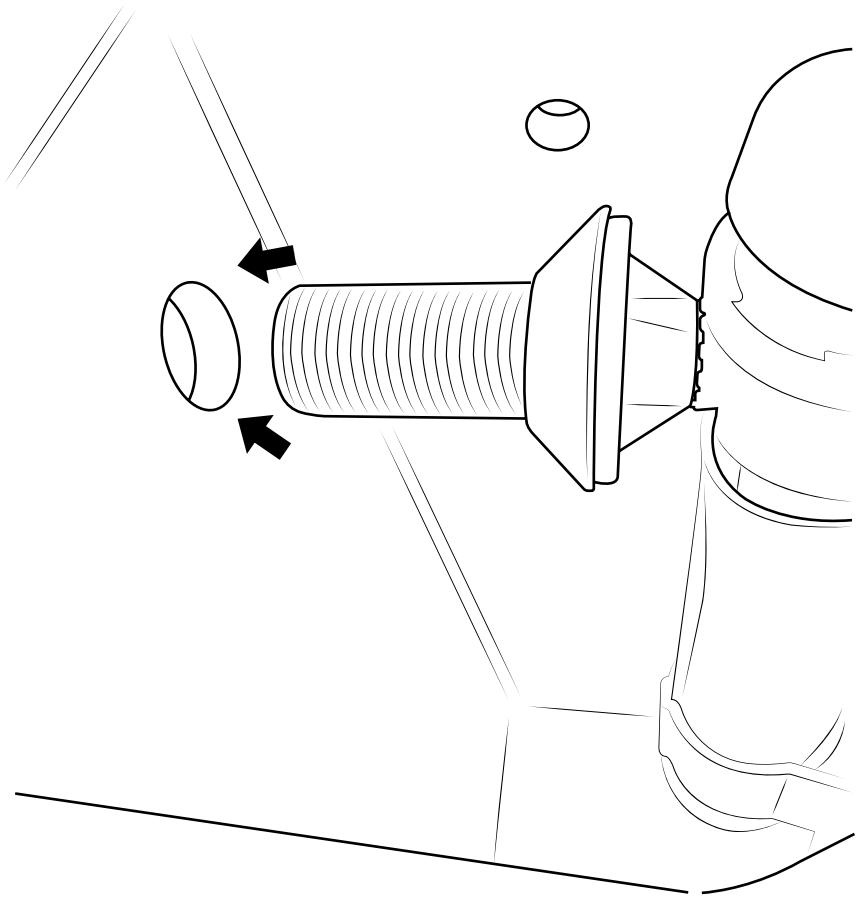

3

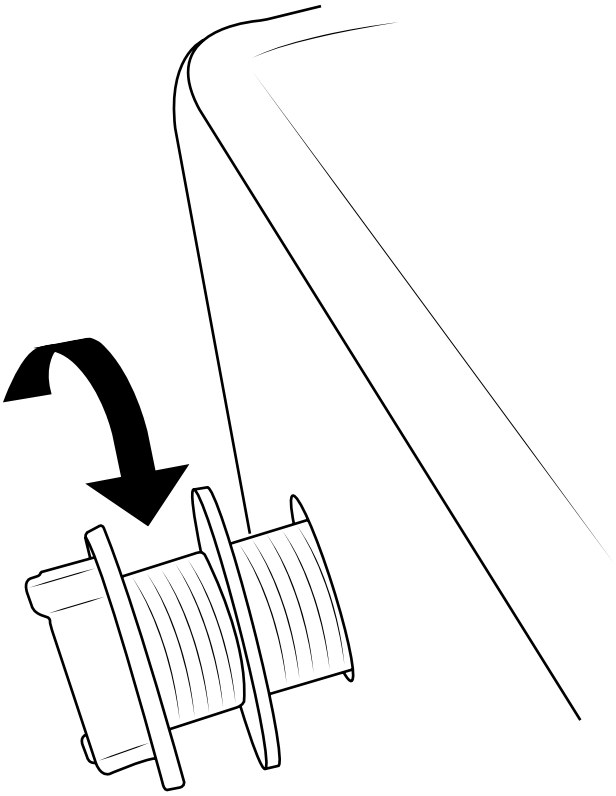

4

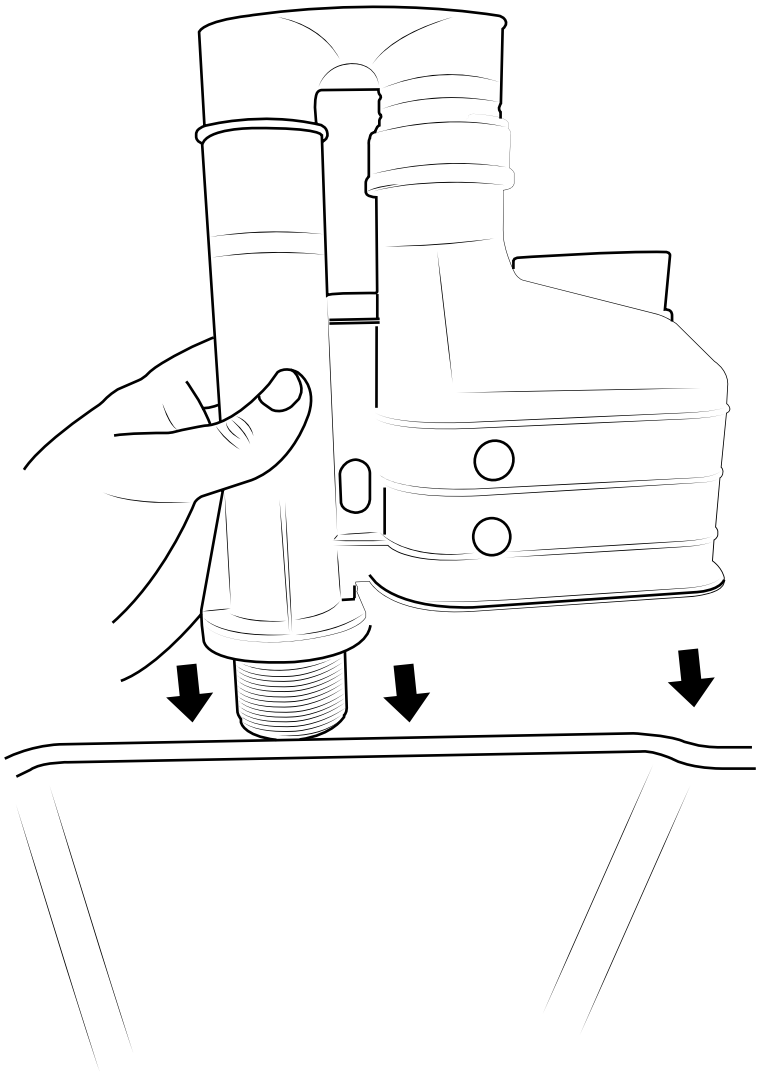

5

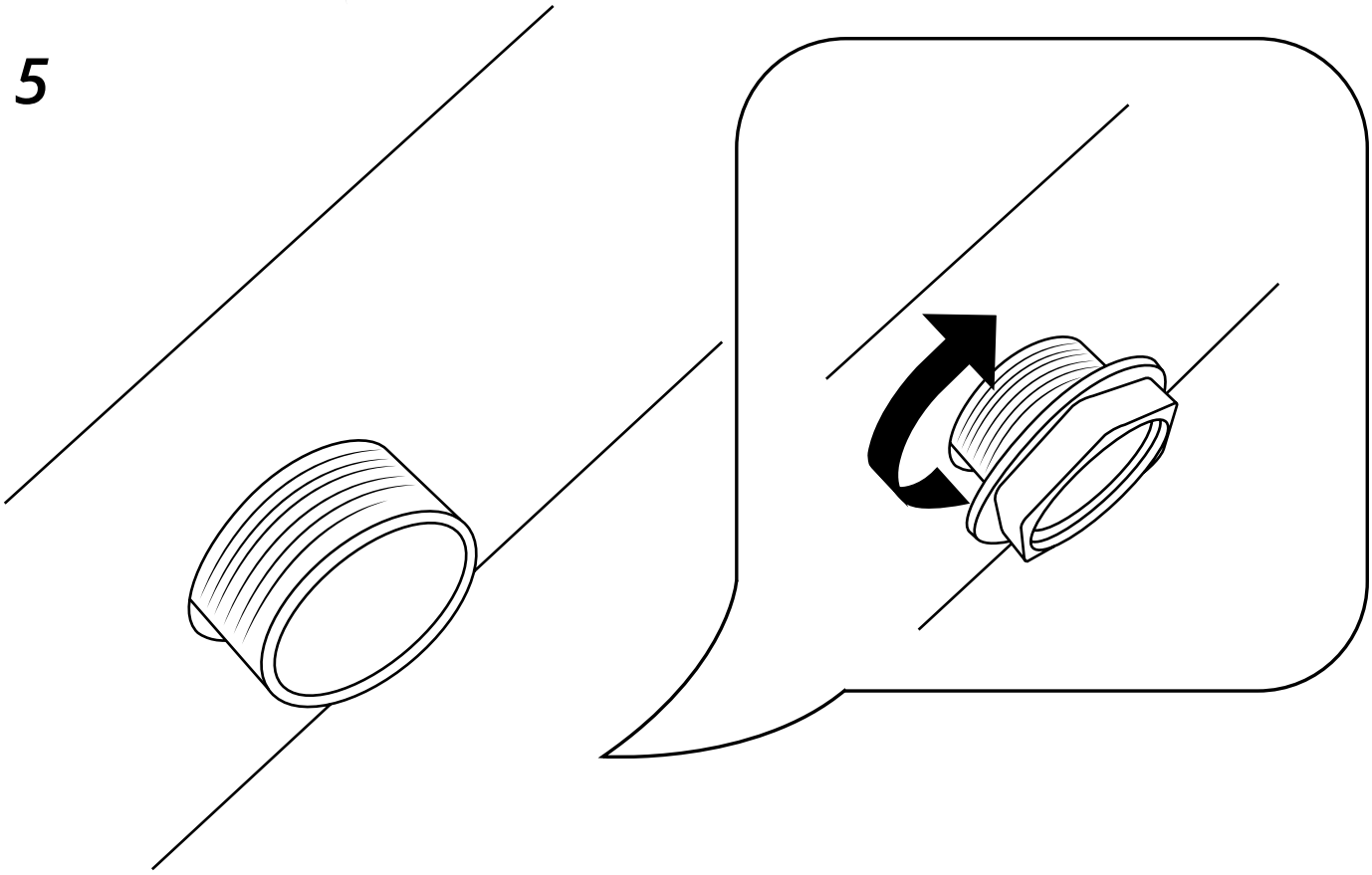

6

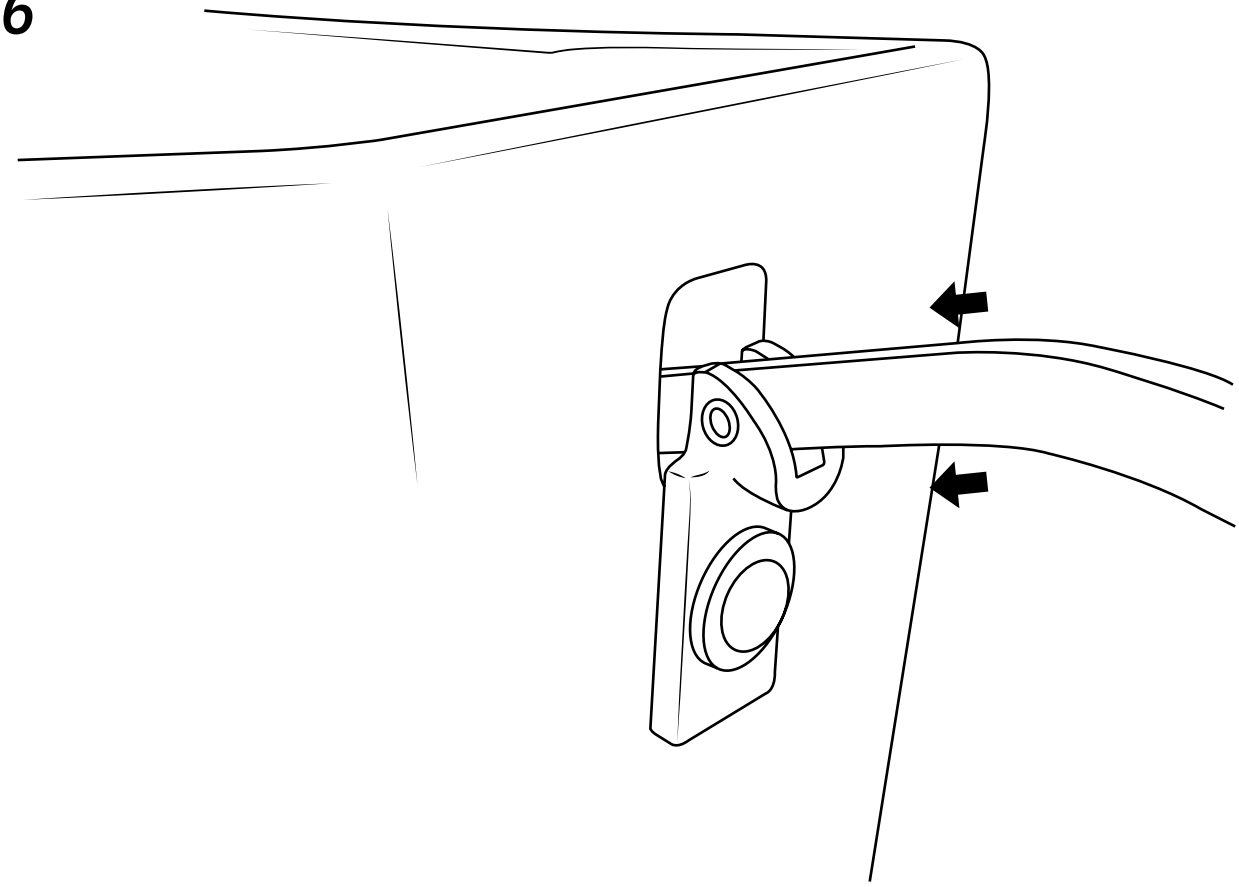

7

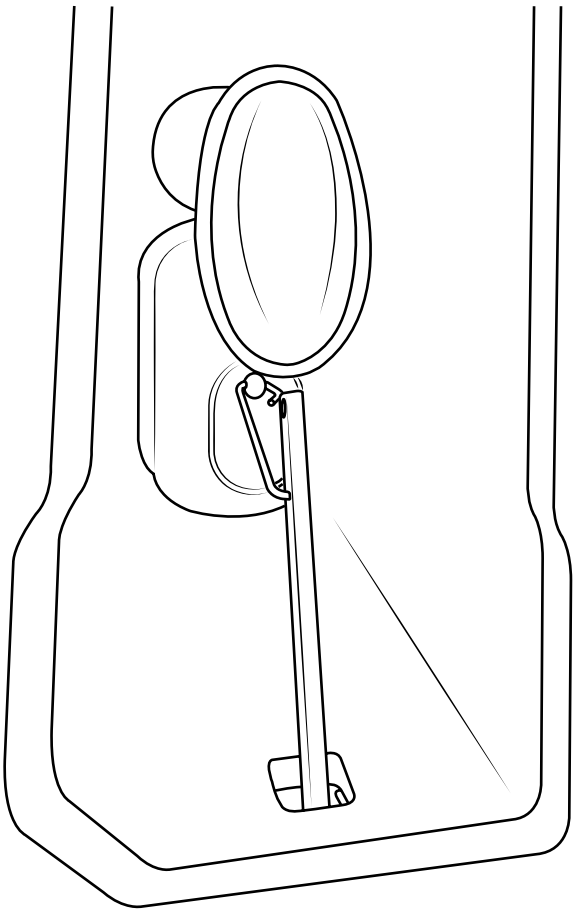

8

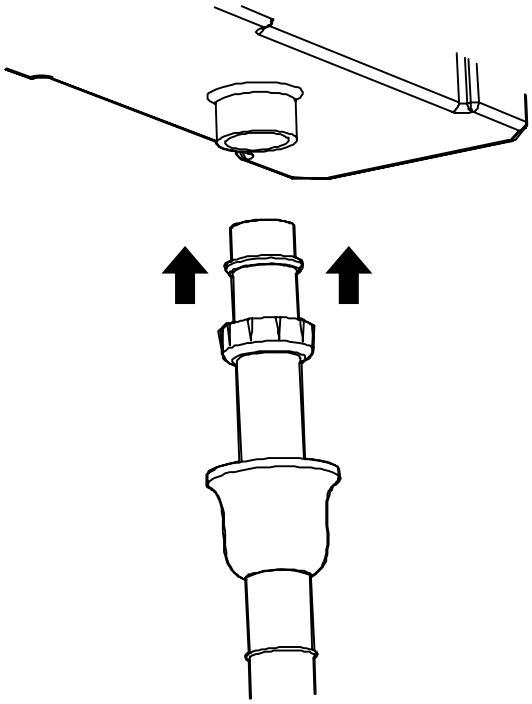

9

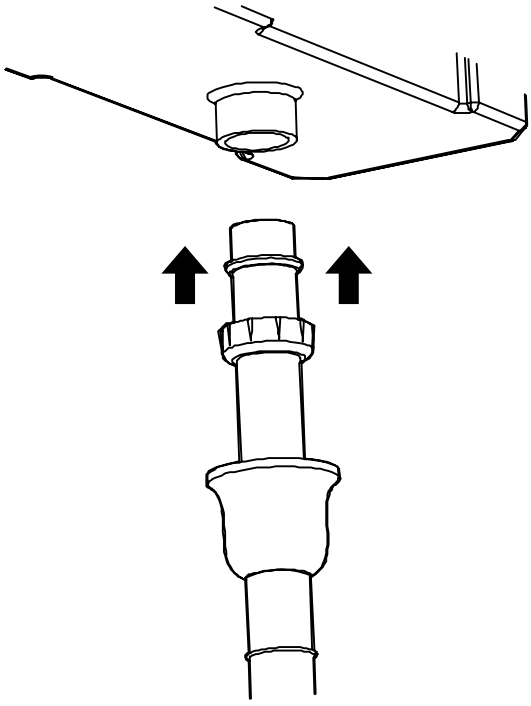

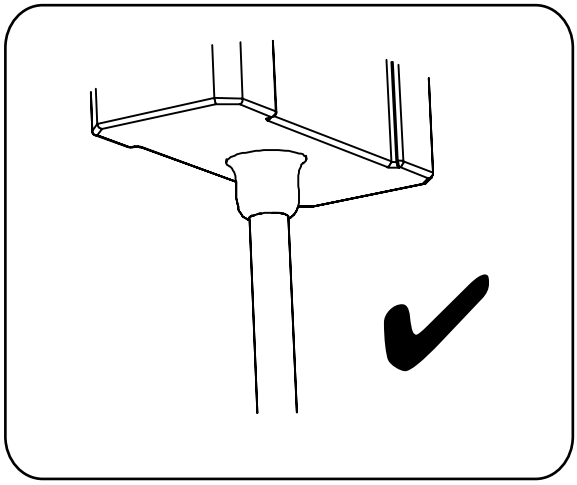

10

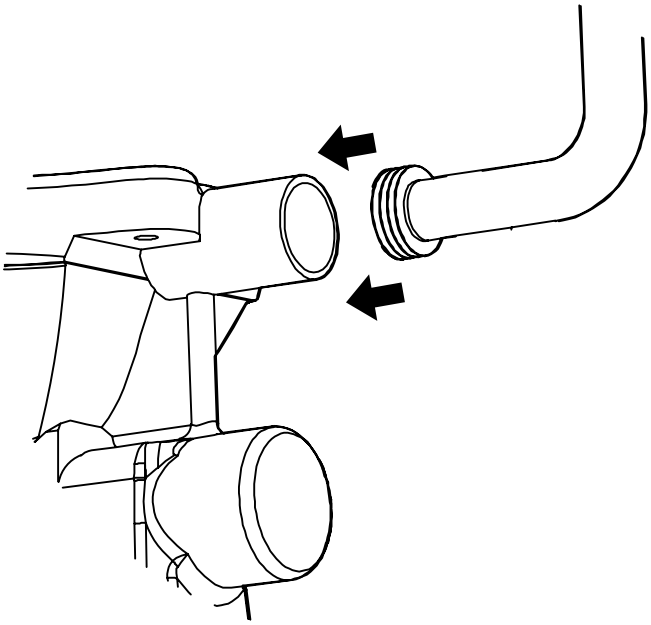

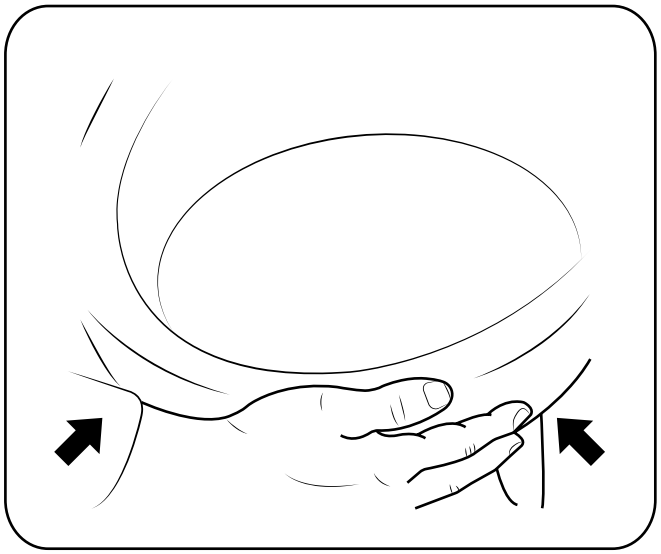

11

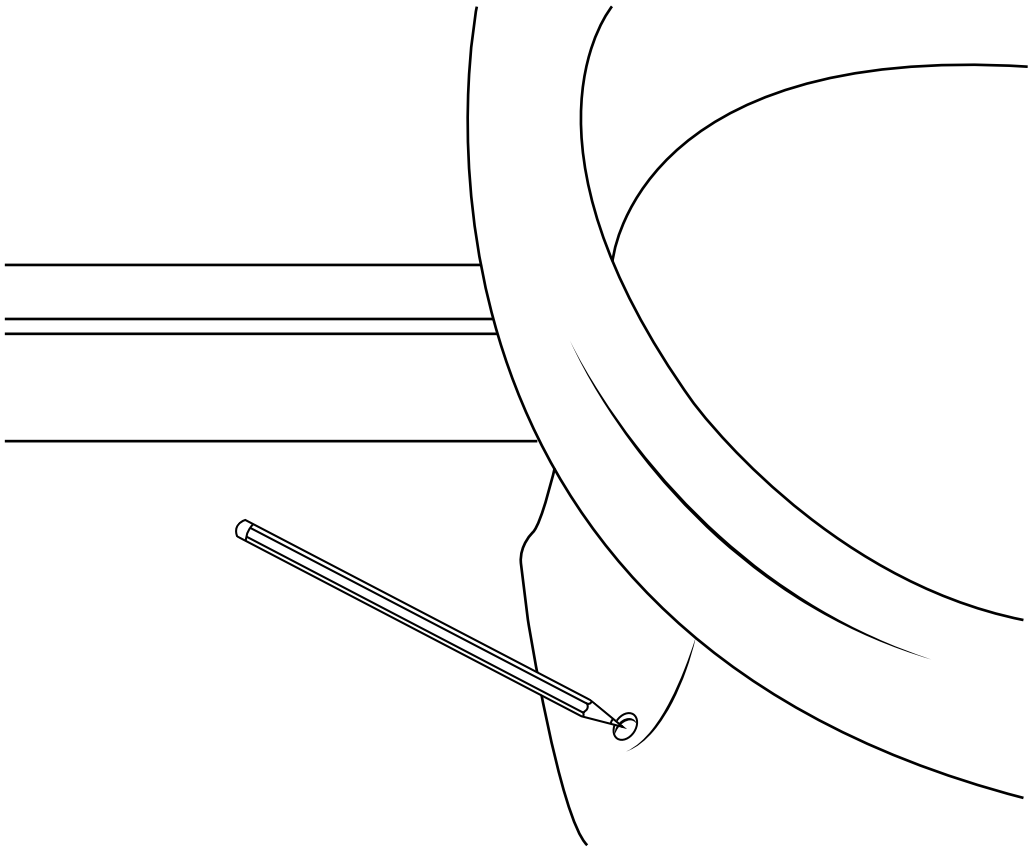

12

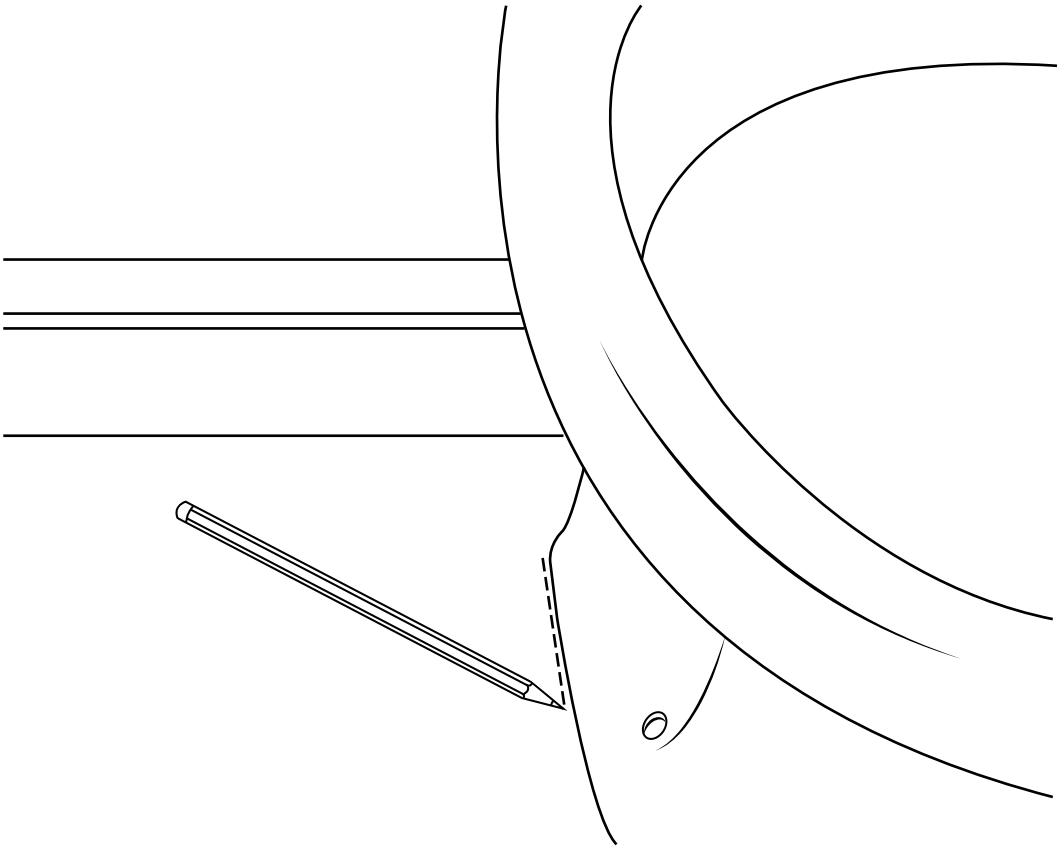

13

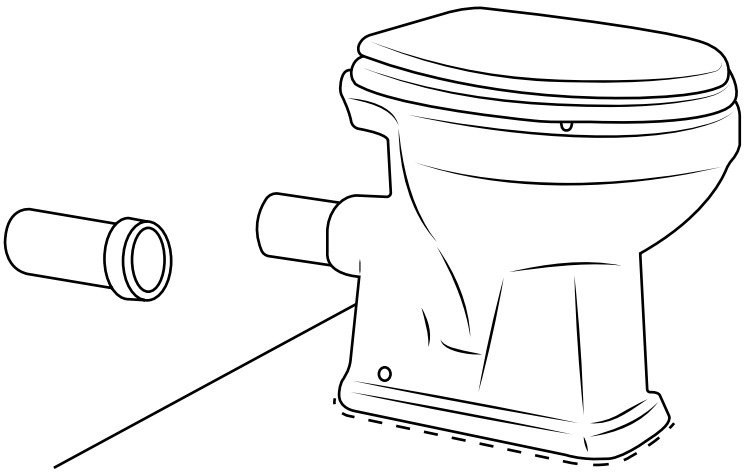

14

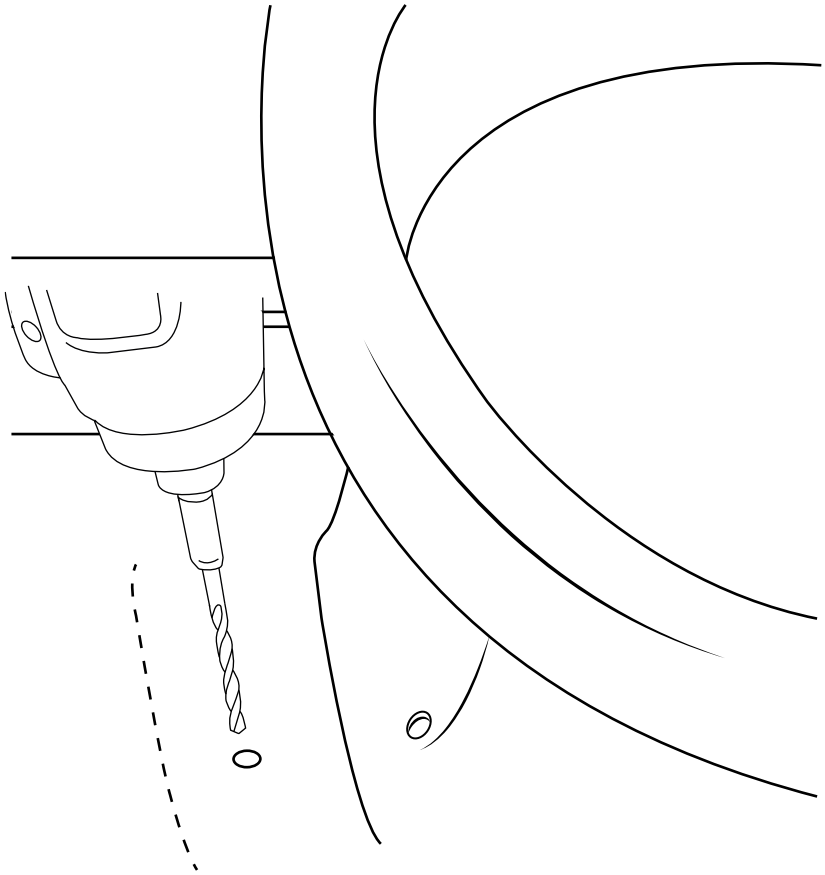

15

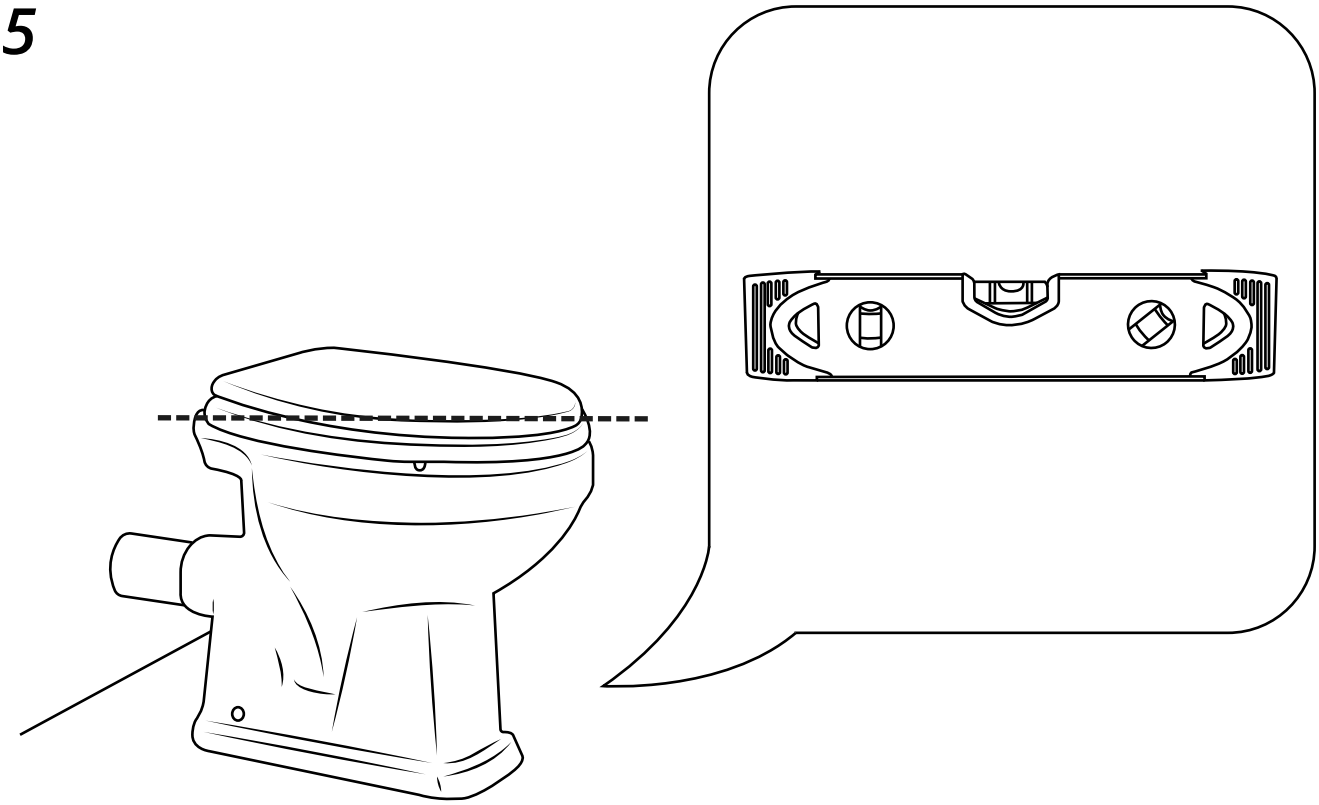

16

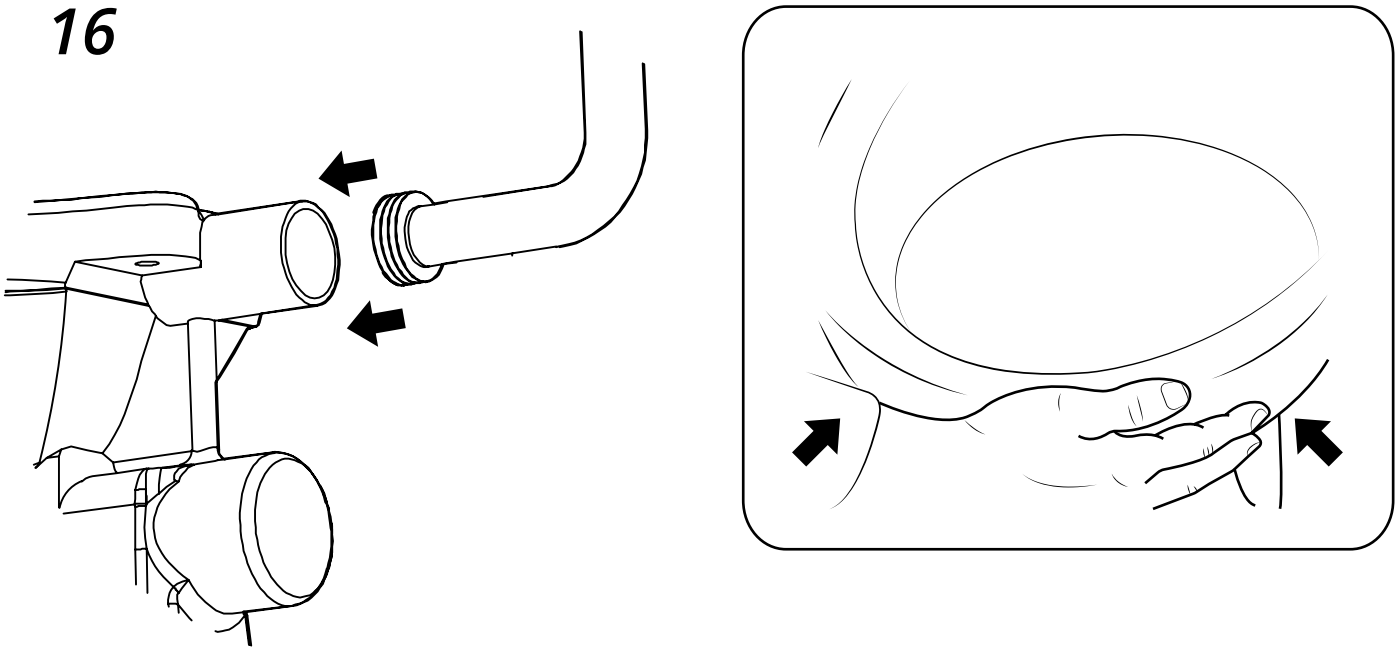

17

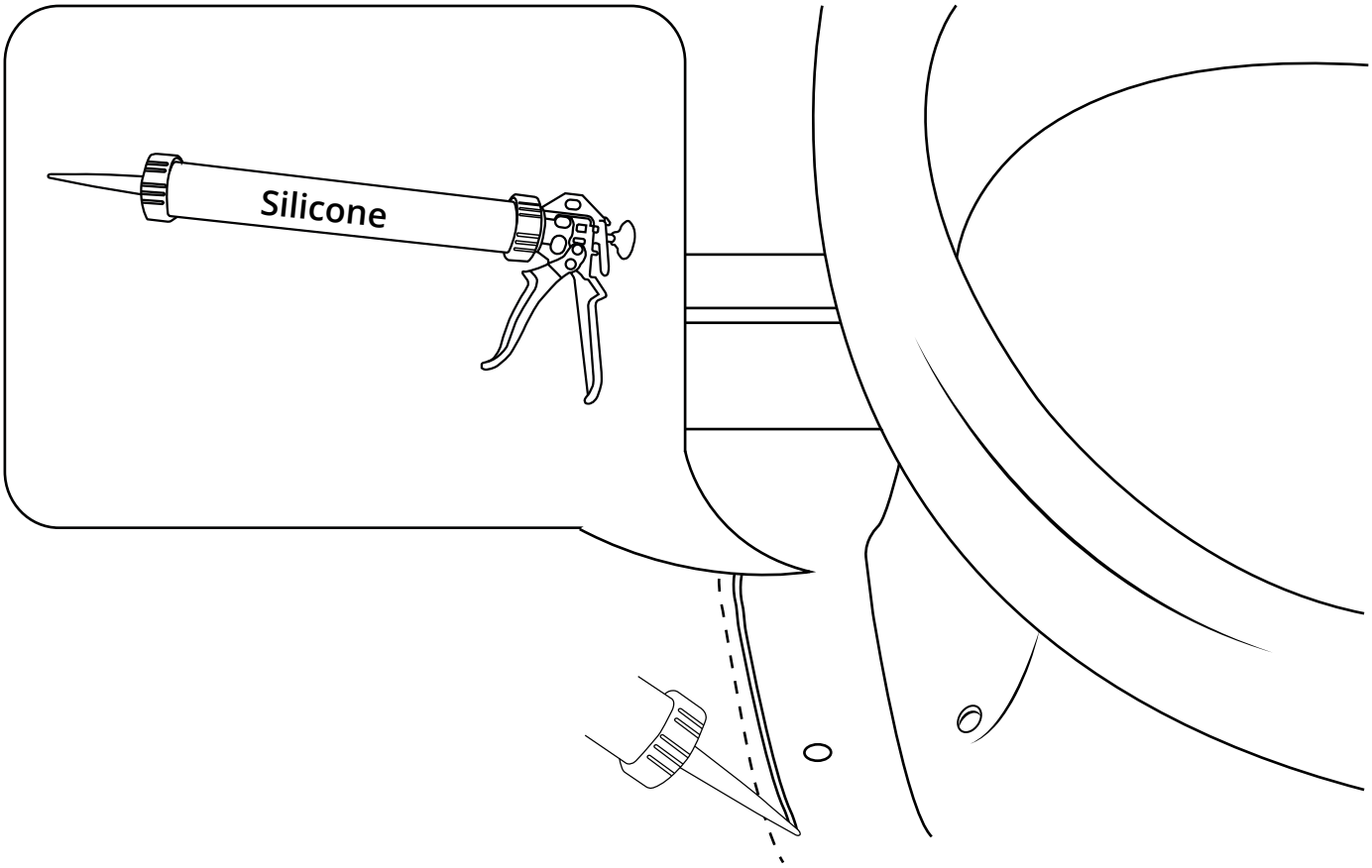

18

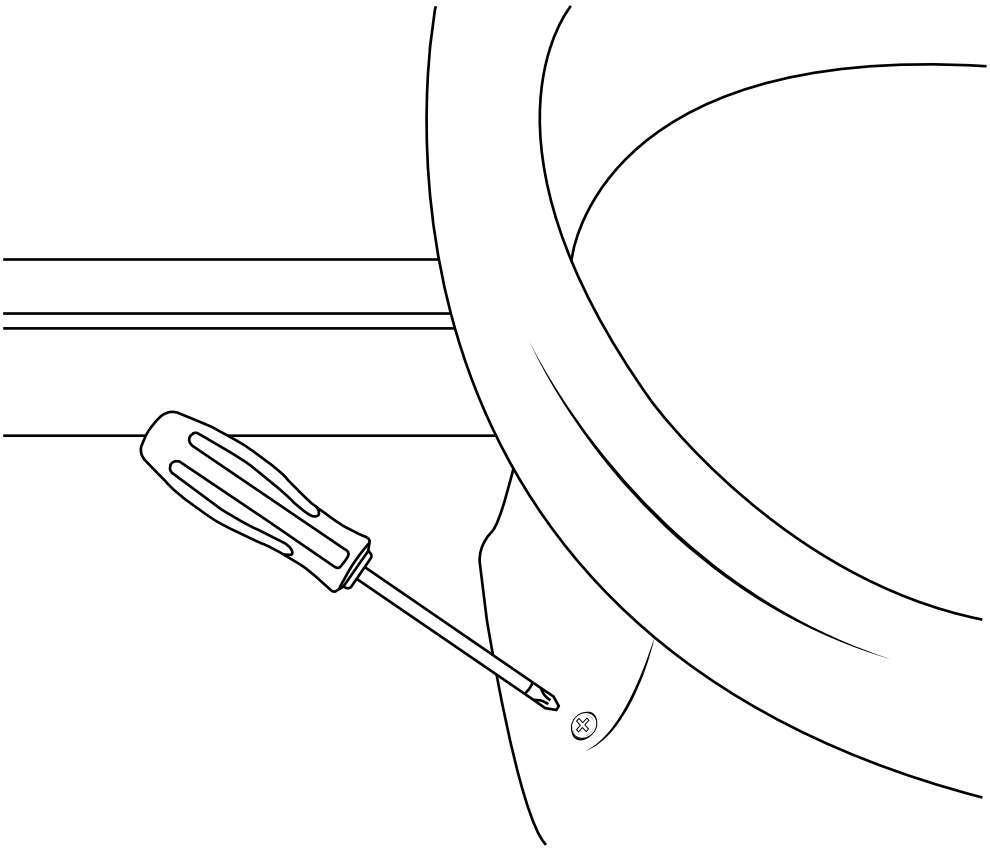

19

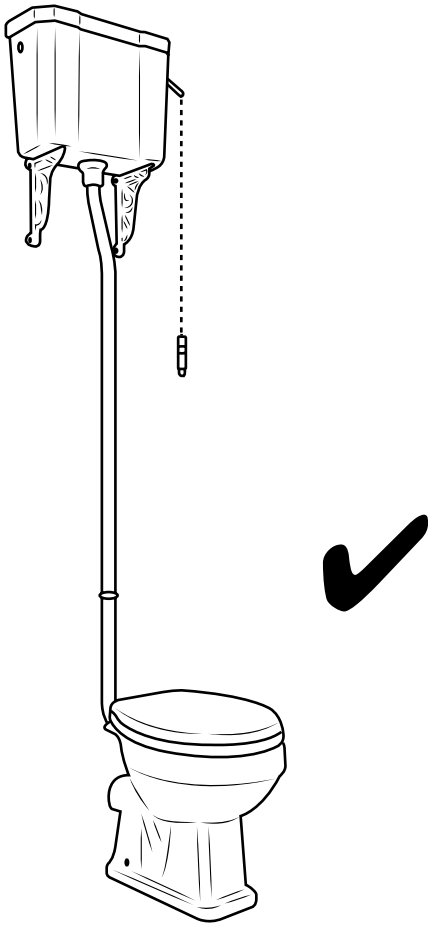

Si vous avez besoin d'informations supplémentaires ou si vous avez des problèmes avec ce produit, merci de vous référer à notre site web.