Hudson Reed

Robinetterie Cuisine

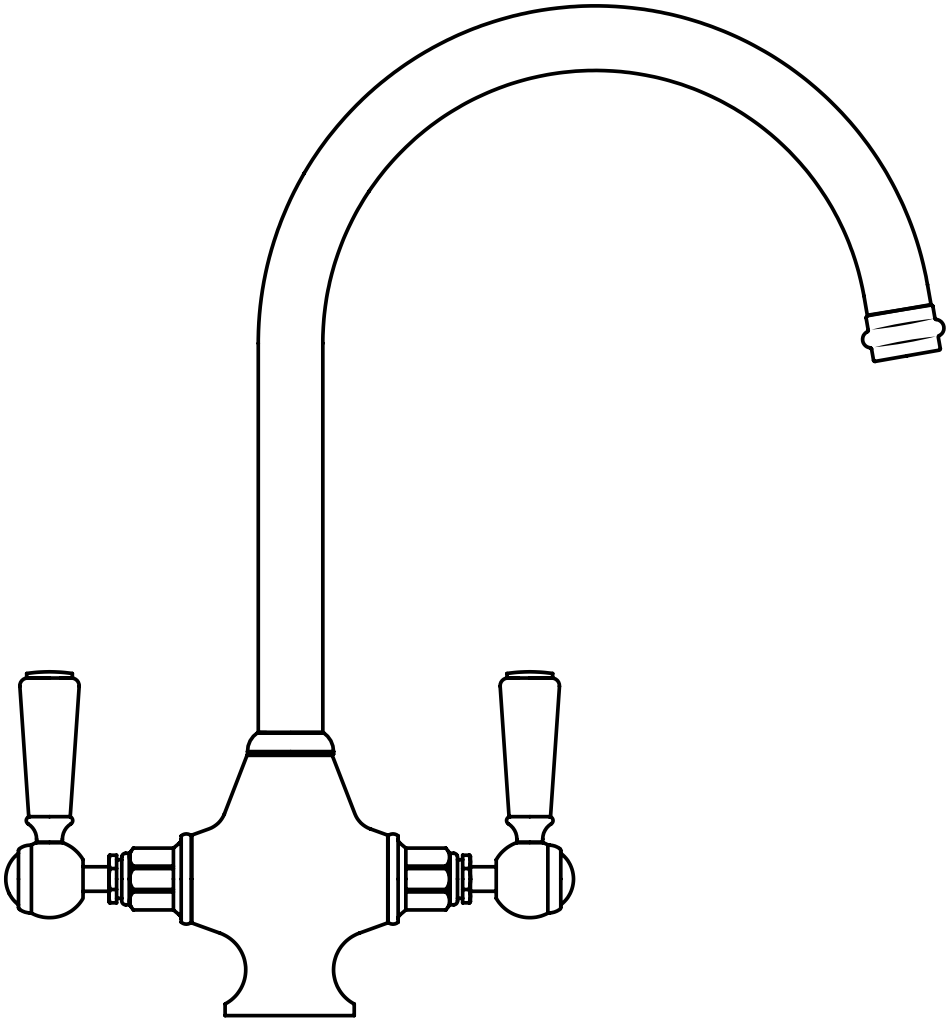

Guide d'installation

Outils nécessaires à l'installation :

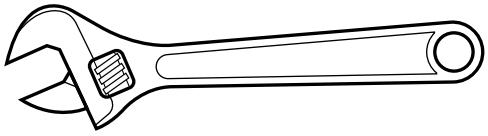

Pièces fournies :

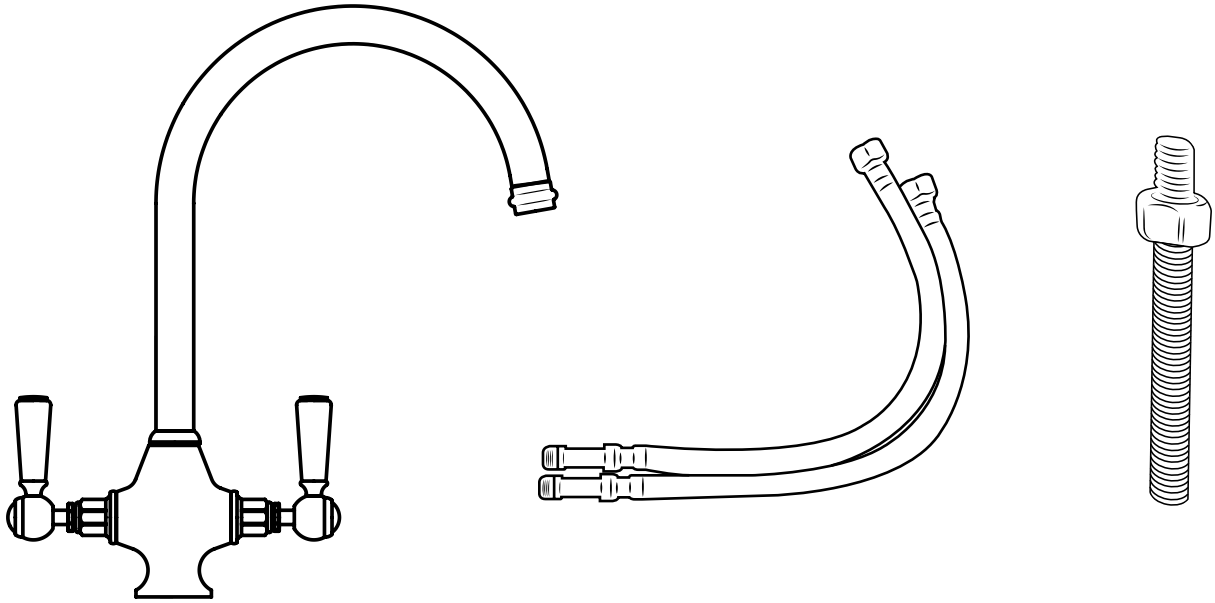

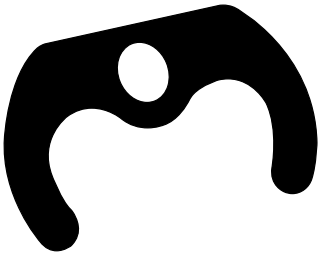

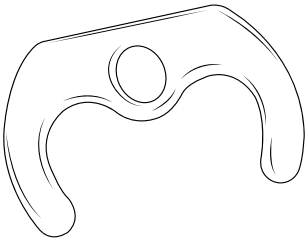

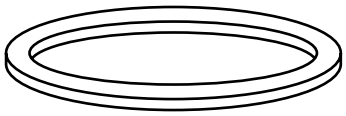

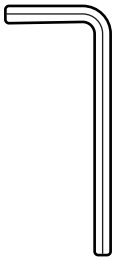

1

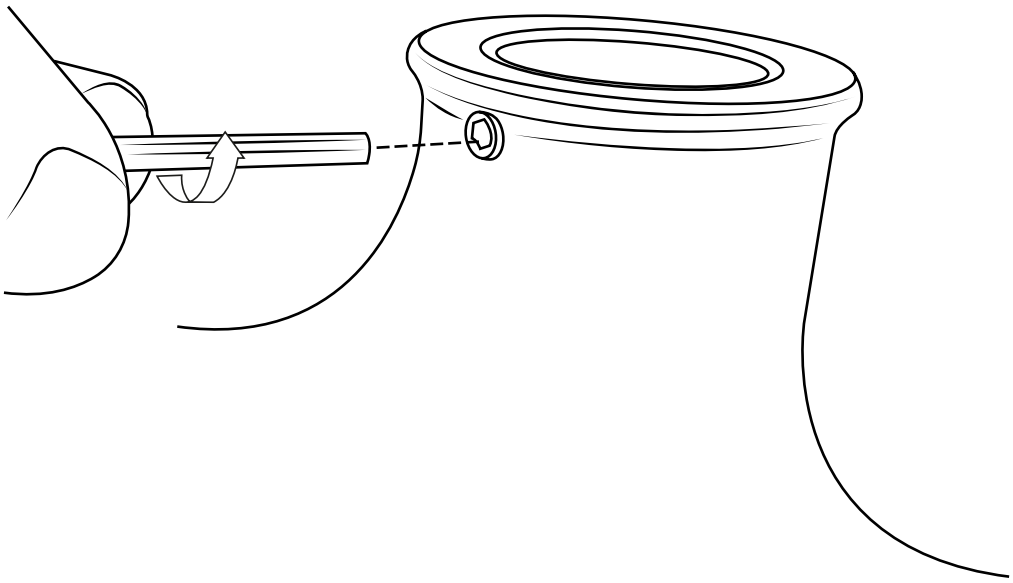

2

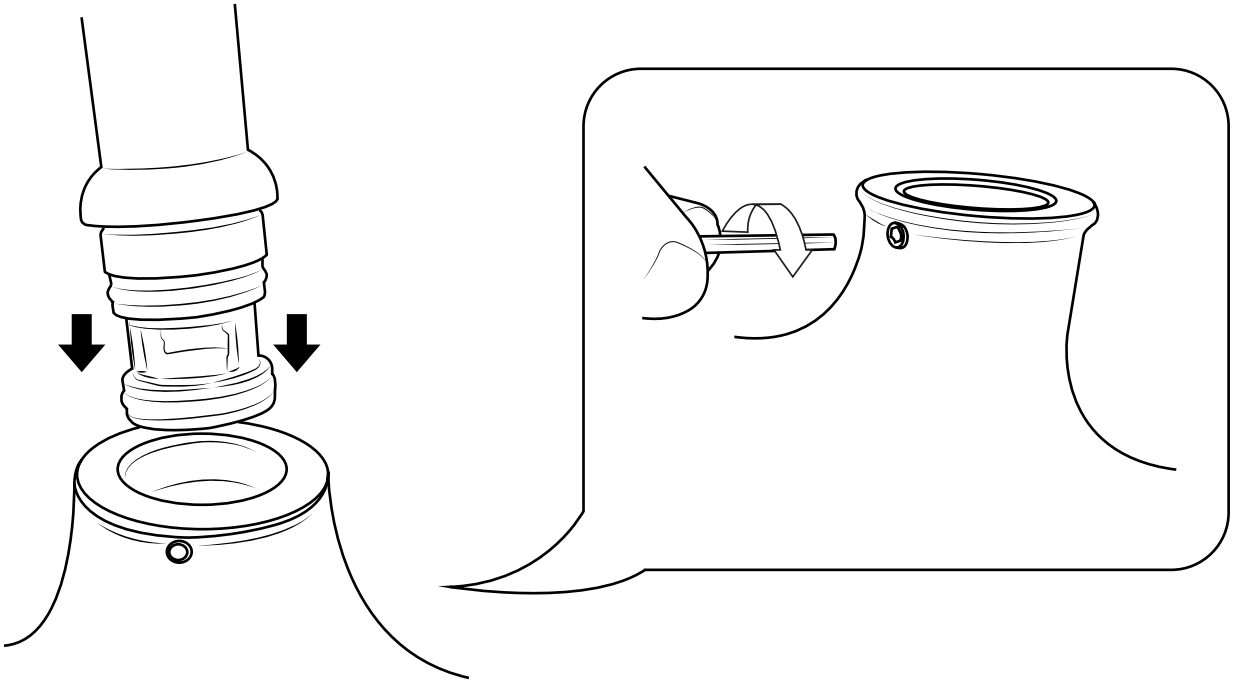

3

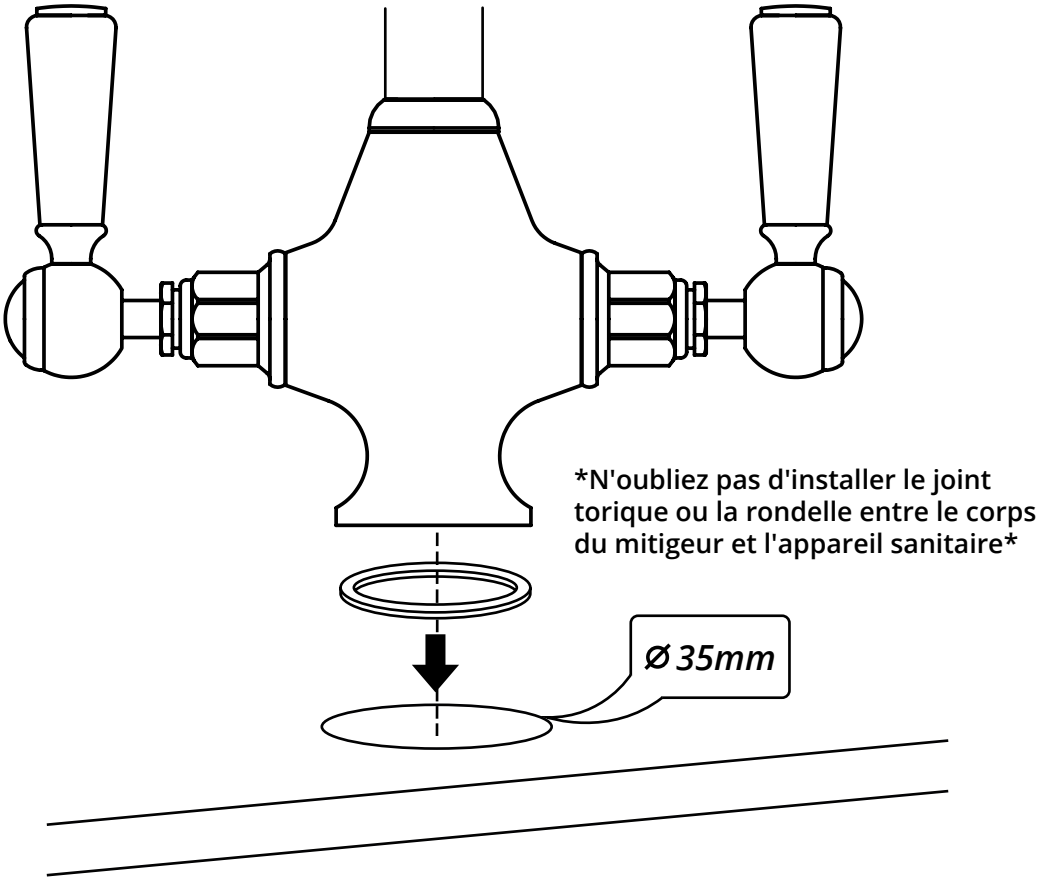
N'oubliez pas d'installer le joint torique ou la rondelle entre le corps du mitigeur et l'appareil sanitaire
Ø 35mm

4

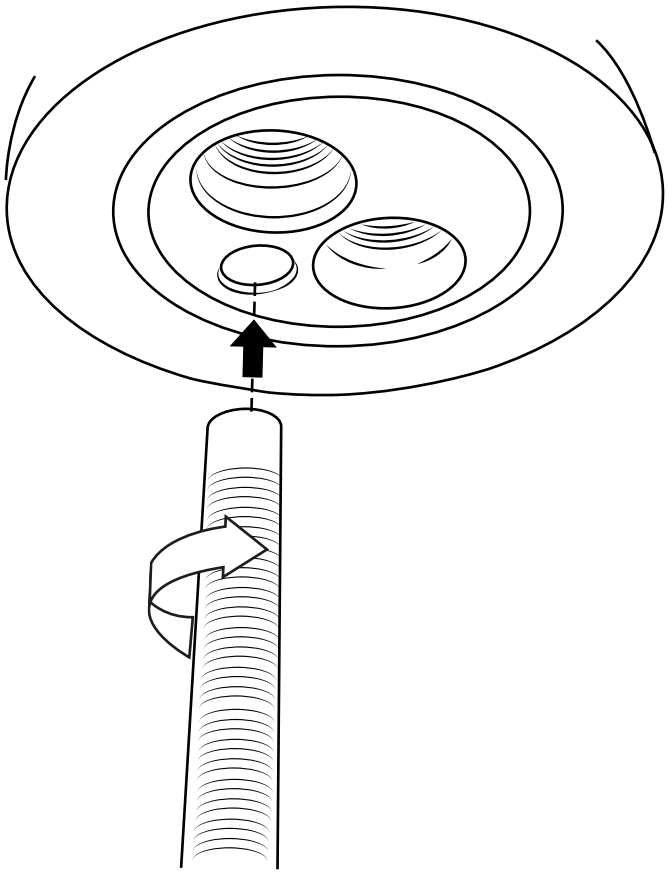

5

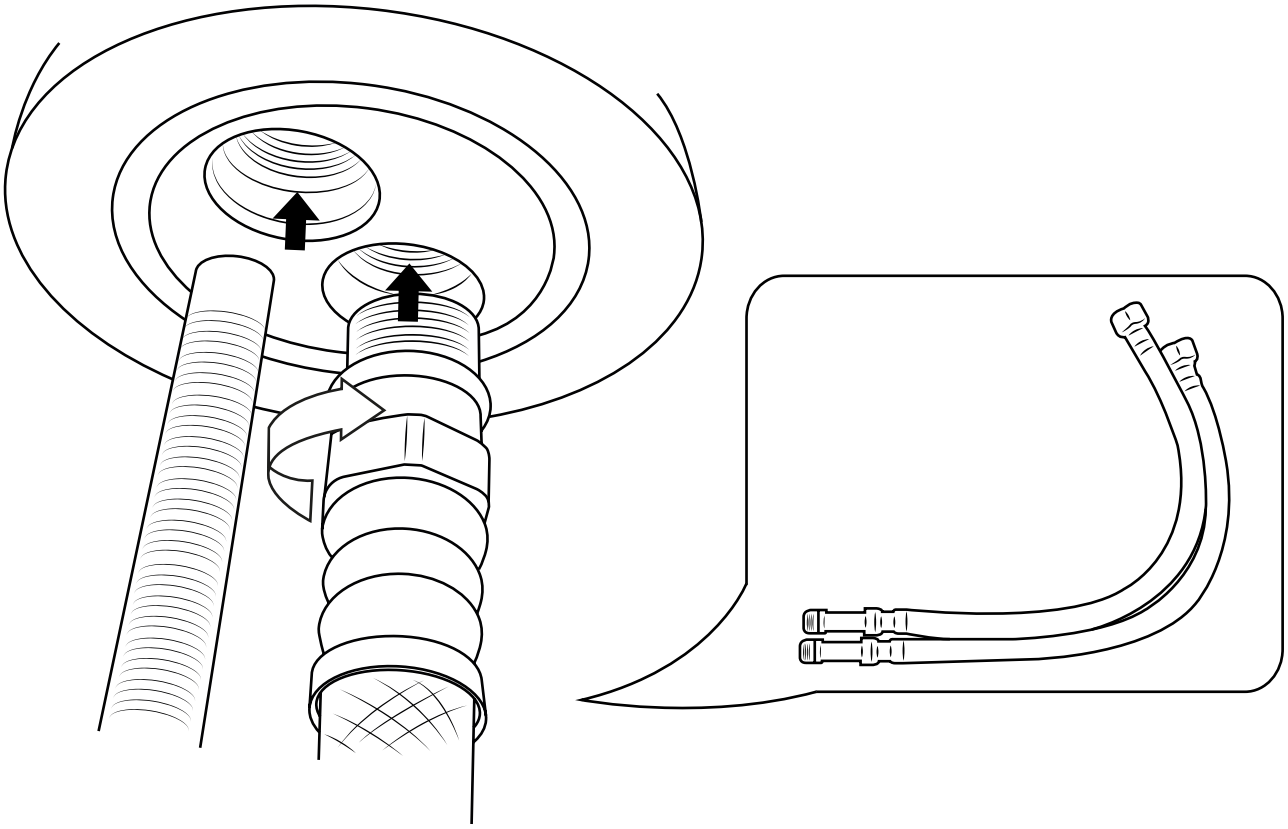

6

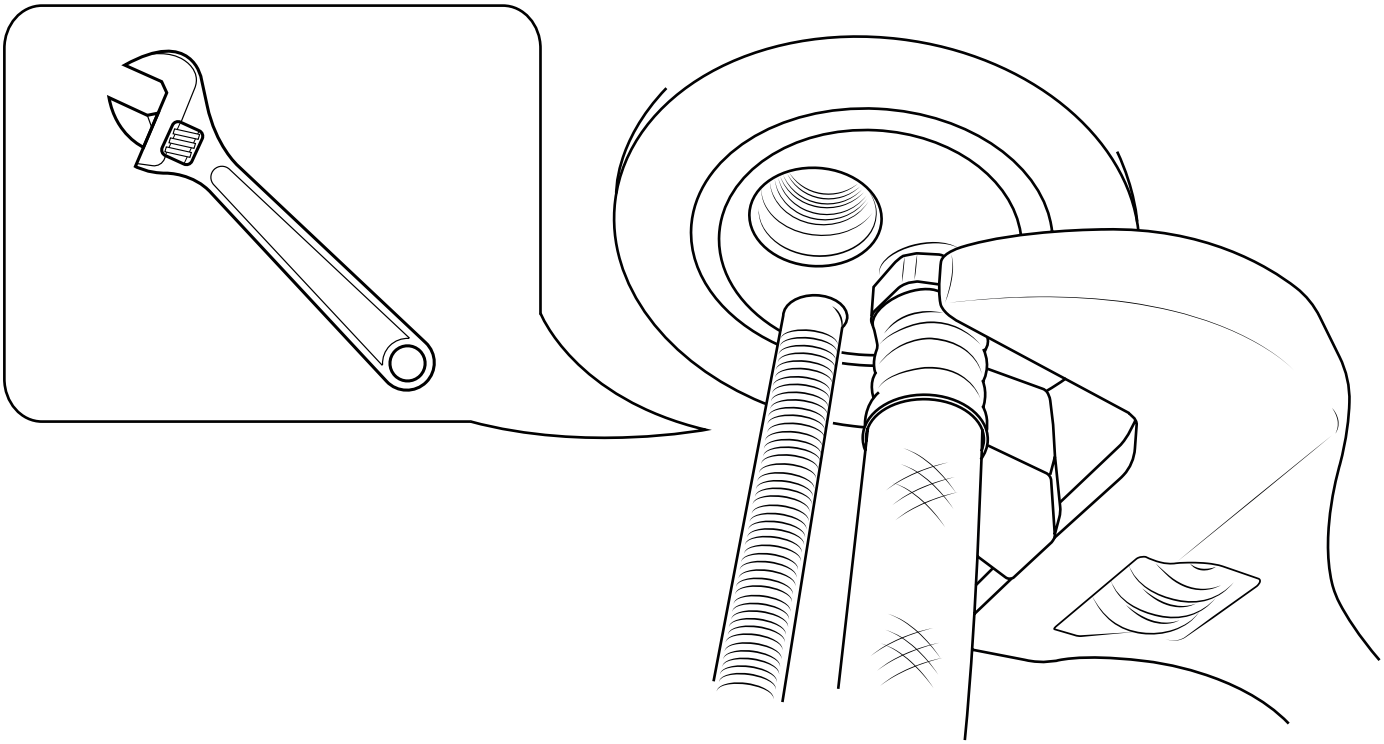

7

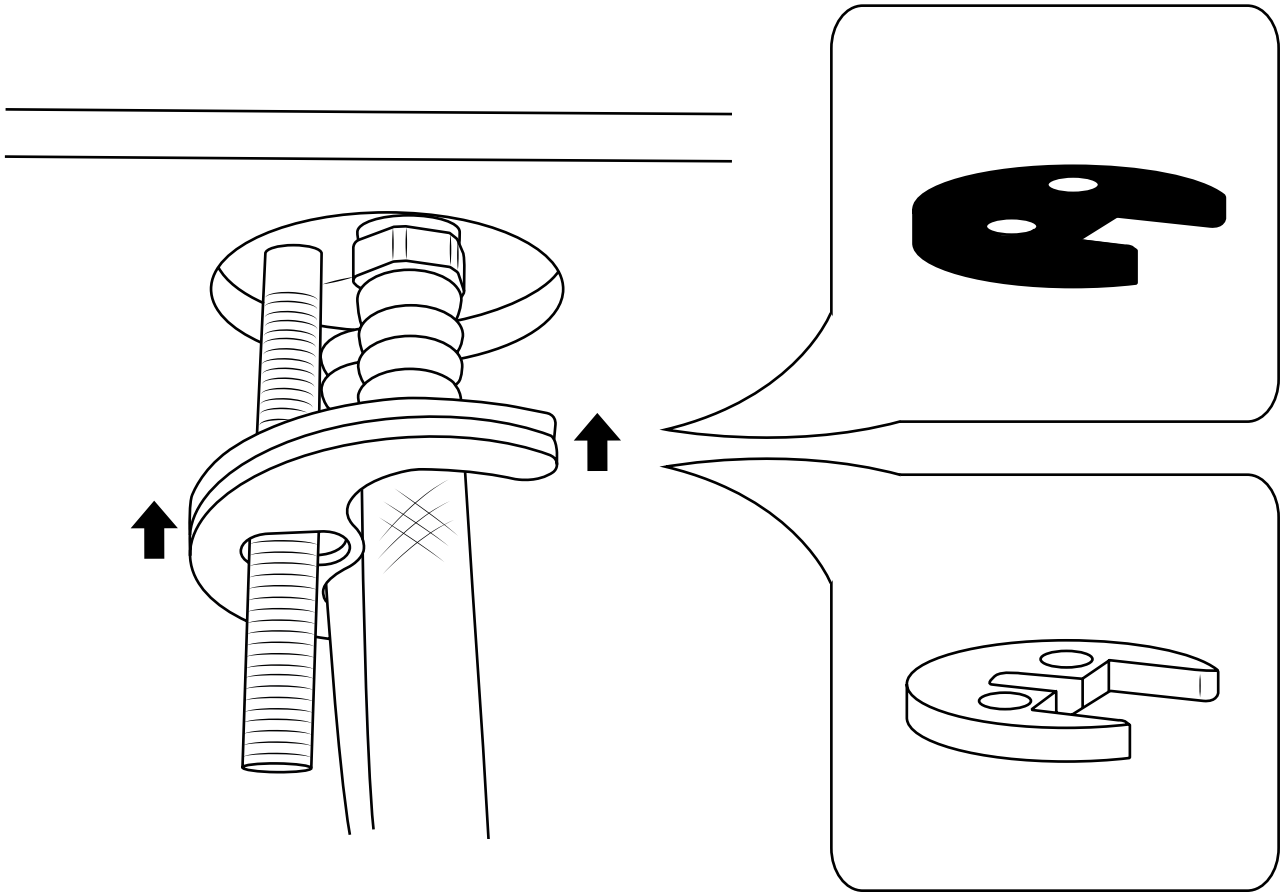

8

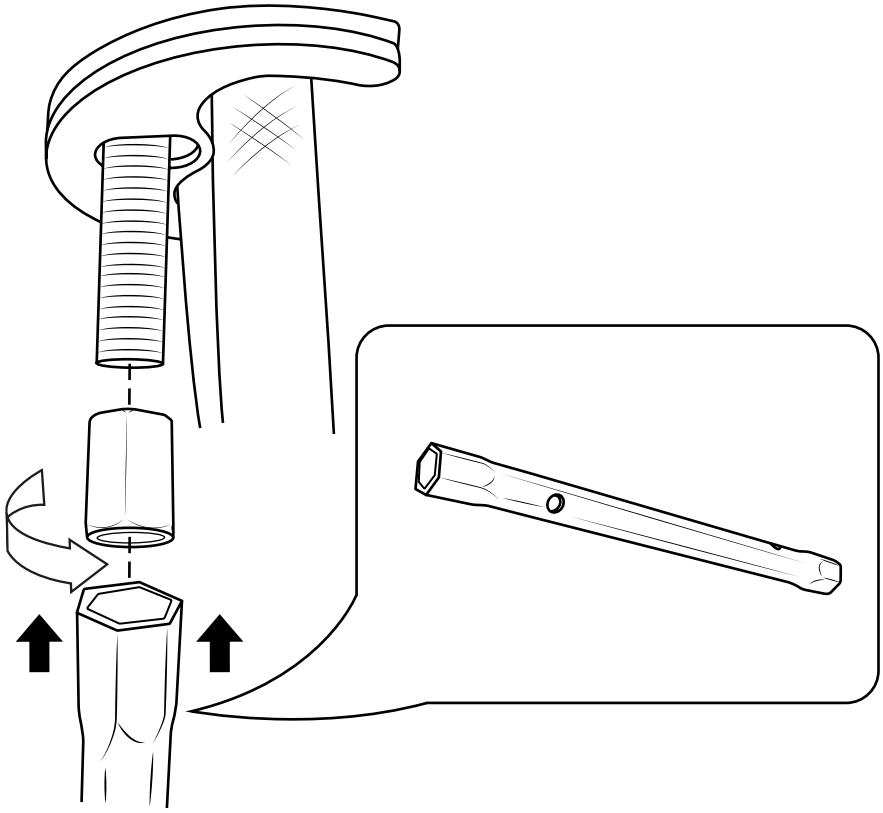

9

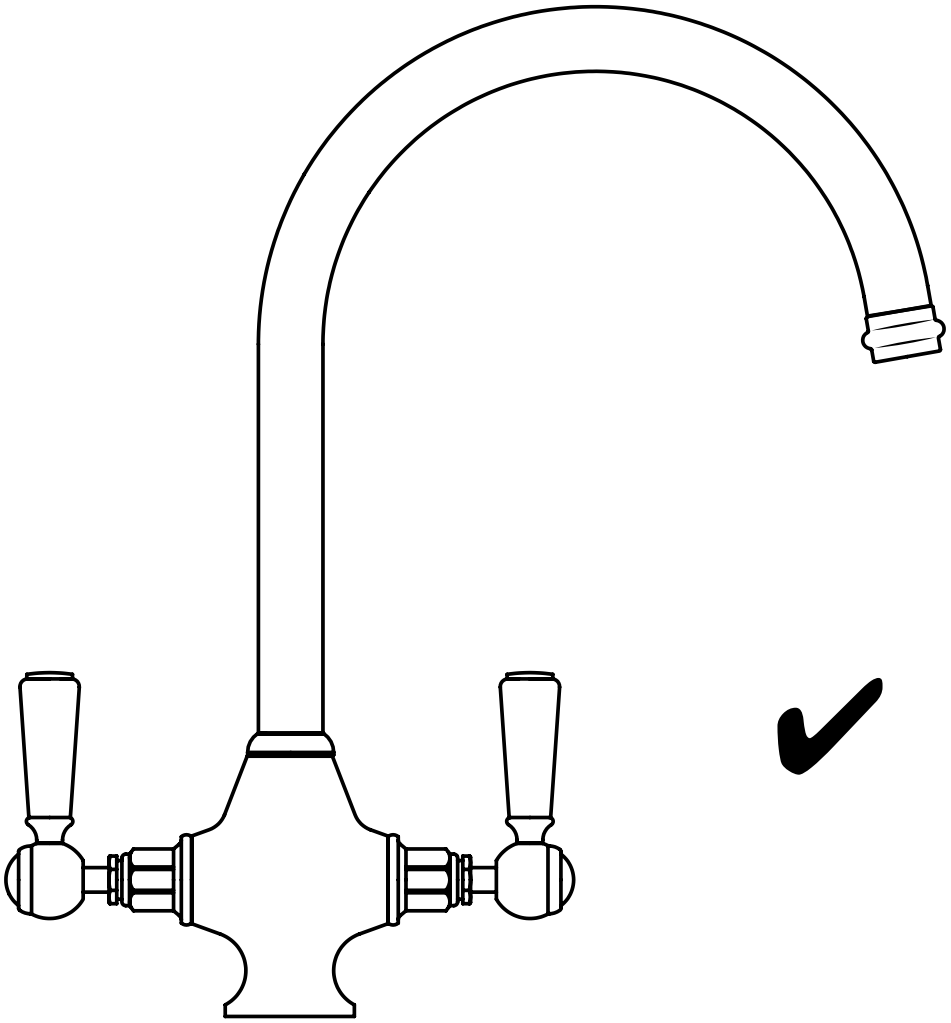

Si vous avez besoin d'informations supplémentaires ou si vous avez des problèmes avec ce produit, merci de vous référer à notre site web.