Guide d'utilisation - Thermostat Wi-Fi Rétroéclairé

Contenu

Caractéristiques du produit **Page - 1**

Données techniques **Page - 2**

Connexion à un mobile ou une tablette **Page - 2**

Écran et affichage **Page - 2**

Commandes du thermostat **Page - 3/4**

Commandes via l'application- **Page - 4/5**

Paramètres généraux de l'application **Page - 5**

Installation du thermostat **Page - 6**

Installation électrique **Page - 6**

Entretien **Page - 7**

Recyclage **Page - 7**

Service après-vente **Page - 7**

Votre garantie Page - 7

Caractéristiques du produit

- Contrôle Wi-Fi, compatible avec iOS et Android
- Compatible avec Amazon Alexa et Google home
- Compatible avec tous les systèmes de chauffage électrique jusqu'à ١٦ A maximum
- Sélection des modes : économique, manuel et programmable
- Rétroéclairage blanc
- Protection contre la surchauffe
- Programmation hebdomadaire (via l'application uniquement)
- Détection d'ouverture de fenêtre
- Certifications CE et ROHS

Données techniques

Voltage	230V, 50/60Hz	Backlight	White
Courant de charge	16A	Sensor	β=3950 R25℃=10KΩ
Plage de réglage de la température	5~35℃	Accuracy	± 0.5℃
relative ambiante	0~50℃	Protection Class	IP30
Humidité	85%	Housing	ABS to UL94-5 fire retardant plastic

Connexion à un mobile ou une tablette

1. Recherchez l'application "ECOSO" sur le Google Play Store ou l'Apple Store
2. Installez l'application ECOSO et suivez les instructions à l'écran pour créer votre compte.
3. Sur le thermostat, appuyez et maintenez le bouton Marche/Arrêt pendant ٣ secondes jusqu'à ce que l'icône Wi-Fi apparaisse à l'écran. Appuyez ensuite sur le bouton "+" : l'icône Wi-Fi commencera à clignoter. Le thermostat est maintenant en mode de connexion.
4. Ouvrez l'application ECOSO, appuyez sur le bouton "+" en haut à droite, puis sélectionnez "Ajouter un appareil"
5. L'application va maintenant rechercher les appareils à proximité. Une fois le thermostat détecté, appuyez sur son image et suivez les instructions affichées à l'écran.
6. Une fois le thermostat ajouté, appuyez sur "Terminer" et l'écran de température du thermostat s'affichera.

Écran et affichage

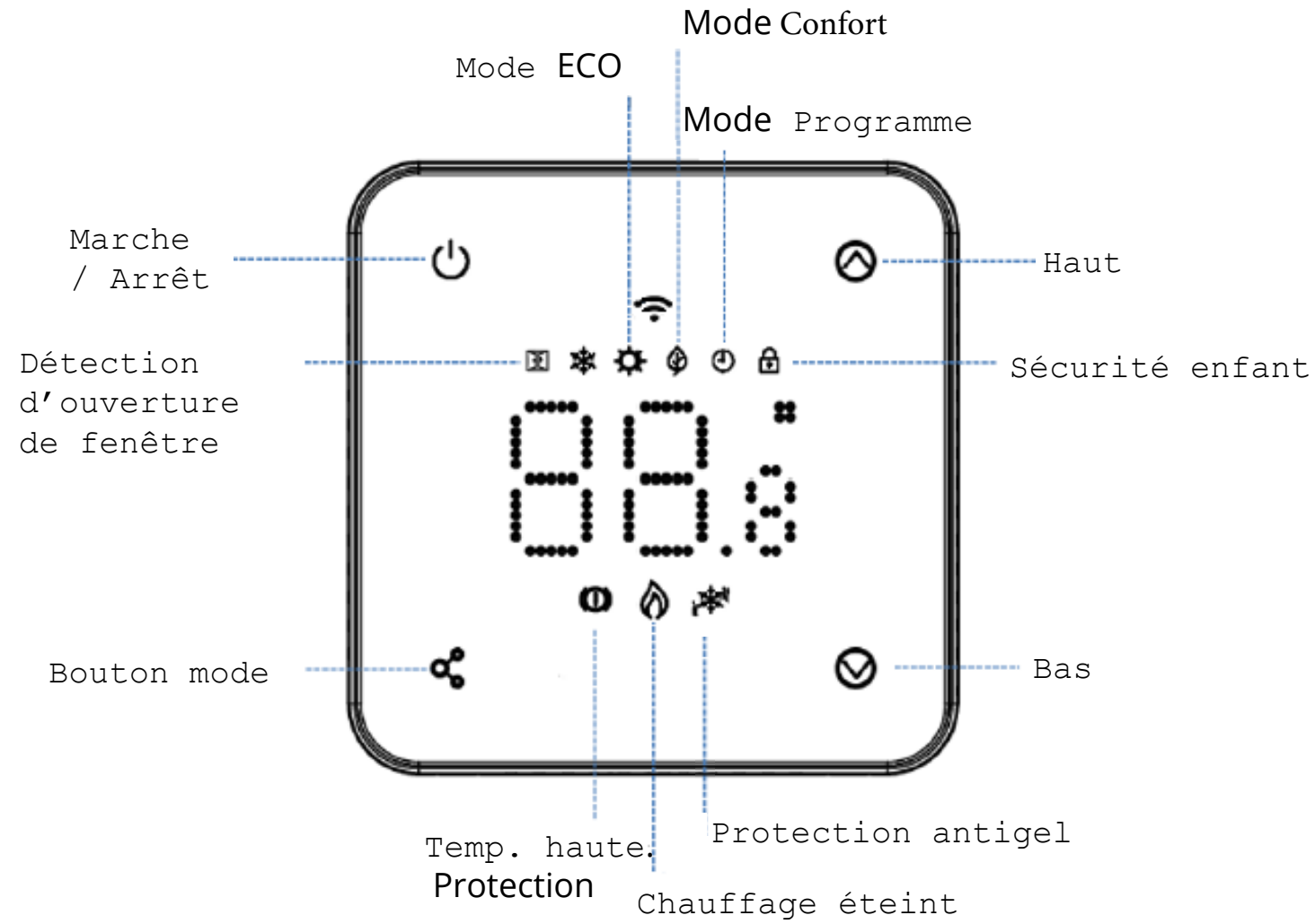

Commandes du thermostat

Marche / Arrêt :

Appuyez sur le bouton Marche / Arrêt pour allumer ou éteindre le thermostat.

Réglage de la température :

Utilisez les boutons "+" et "−" pour augmenter ou diminuer la température. L'écran affiche à la fois la température ambiante actuelle et la température de consigne.

Sélection du mode :

Appuyez sur le bouton Mode pour choisir entre les modes Confort, Éco ou Programmé. Les températures de chaque mode peuvent être personnalisées selon les préférences de l'utilisateur. Le mode sélectionné s'affiche à l'écran.

Réglage du thermostat

Pour accéder aux paramètres, éteignez le thermostat, puis appuyez simultanément sur les boutons Mode et Flèche vers le haut (situés en bas à gauche et en haut à droite) pendant ٥ secondes. Chaque pression sur le bouton Mode permet de passer au réglage suivant.

Menu	Description	Plage	Valeur par défaut
01	Décalage de température du capteur interne	-8°C - 8°C	0
02	**Température maximale**	5°C - 35°C	35°C
03	Température minimale	5°C - 35°C	5°C
04	Sélection du capteur	0: Air 1: Sol 2: Air & Sol	2
05	Température de protection antigel	ON: 5°C - 15°C OFF: --	5°C
06	Décalage de température du capteur externe	-8°C - 8°C	0
07	Affichage de la température du sol	Lecture seule	
08	Limite de surchauffe de la température du sol	20°C ~80°C	32°C
09	Différentiel de commutation	0°C ~3°C	0°C
11	Verrouillage enfant	0: Déverouiller 1: Vérouiller	0
12	Fonction détection de fenêtre ouverte	0: Arrêt 1: Marche	OFF
13	Durée détection de fenêtre ouverte	2 - 30mins	15mins
14	Sélection de la baisse de température DFO	2 - 4°C	2°C
15	Durée de sortie du mode DFO (Retour à l'état de fonctionnement précédent)	10 - 60min	30mins
17	Réinitialisation	Choisissez une option, puis maintenez le bouton marche/arrêt enfoncé jusqu'au redémarrage.	
18	Réglage du niveau de luminosité maximal du rétroéclairage LED en fonctionnement	1 - 8	8
19	Réglage du niveau de luminosité minimal du rétroéclairage LED en mode veille	0 - 8	0
20	Version du logiciel		

Décalage de température du capteur interne :

Vous pouvez ajuster le décalage de température du capteur par paliers, de −٨°C à +٨°C.
Les thermostats sont configurés pour fonctionner dans des conditions domestiques standards. La fonction de décalage du capteur interne permet de corriger toute différence entre la température réelle de la pièce et celle mesurée par le capteur interne du thermostat.
Par exemple, si la température ambiante est de ١٨°C mais que le capteur interne indique ٢٠°C, un facteur de compensation de −٢°C permet d'ajuster cette différence.
La précision du capteur interne peut être influencée par son emplacement, notamment s'il est placé derrière un meuble ou installé dans une zone chaude ou froide (près de tuyaux d'eau chaude ou d'une fenêtre ouverte, par exemple).

Température maximale du point de consigne :

La température maximale du point de consigne peut être réglée entre ٥°C et ٣٥°C.
Ce paramètre permet de limiter la température du chauffage, notamment si de jeunes enfants peuvent y accéder.
La valeur par défaut est fixée à ٣٥°C.

Température minimale du point de consigne
La température minimale du point de consigne peut être réglée entre cinq°C et trente cinq°C.
Ce paramètre permet de maintenir la température ambiante au-dessus d'un seuil défini.
La valeur par défaut est cinq°C.
Sélection du capteur :
Ce thermostat permet de choisir quel capteur utiliser pour la régulation de la température. Vous pouvez sélectionner uniquement le capteur d'air, uniquement le capteur de sol, ou les deux à la fois (option par défaut). Lorsque les deux capteurs sont activés, le capteur de sol agit comme capteur de limitation : il est conçu pour éviter que le sol ne surchauffe.
Température de protection antigel
Il s'agit de la température maintenue lorsque le thermostat est en mode antigel.
Lorsque la température ambiante descend en dessous du seuil défini (par défaut : cinq°C), le thermostat active le chauffage.
Affichage de la température du sol
Lorsque la sélection du capteur est réglée sur air + sol, cette option permet d'afficher la température du sol.
Limite de température (surchauffe)
Cette fonction est disponible lorsque les capteurs air et sol sont activés.
Vous pouvez définir une température limite du sol entre dix°C et trente cinq°C (valeur par défaut : trente deux°C).
Lorsque le thermostat entre en mode surchauffe, l'écran affiche une icône de protection thermique.
Dès que la température du sol redescend sous la limite définie, le thermostat quitte le mode surchauffe et reprend son fonctionnement normal.
Différentiel de commutation :
Cette fonction permet d'augmenter le différentiel de commutation du thermostat. Par défaut, il est réglé sur zero°C, ce qui signifie qu'avec une température de consigne de vingt°C, le chauffage s'active à dix-neuf,cinq°C et s'arrête à vingt,cinq°C. Avec un différentiel de dix-neuf°C, le chauffage s'enclenche à vingt-et-un°C et se coupe à ٢١°C.
Verrouillage enfant :
Cette fonction permet d'activer ou de désactiver le verrouillage enfant. Lorsque le verrouillage est activé, il est possible de déverrouiller temporairement l'écran en appuyant simultanément sur les boutons haut et bas.
Fonction DFO :
Cette fonction permet de réaliser des économies d'énergie. Lorsqu'elle est activée, la détection de fenêtre ouverte interrompt automatiquement le chauffage en cas de chute soudaine de la température ambiante (deux°C en quinze minutes par défaut). L'appareil revient au mode de fonctionnement précédent après trente minutes et l'icône de fenêtre ouverte disparaît. Une pression sur n'importe quel bouton permet de quitter la fonction DFO pendant la période d'arrêt du chauffage.
Durée de détection DFO :
Ce paramètre permet de définir la durée de détection DFO, entre deux et quize minutes (quize minutes par défaut).
Sélection de la baisse de température DFO :
Ce paramètre permet de définir la baisse de température nécessaire pour activer la fonction OWD, entredeux°C et quatre°C (deux°C par défaut).
Durée de sortie du mode DFO :
Ce paramètre permet de définir le temps avant que le thermostat ne quitte le mode OWD, entre dix et soixante minutes (trente minutes par défaut).
Réinitialisation :
Il existe deux méthodes pour réinitialiser l'appareil aux paramètres d'usine : soit en maintenant les boutons haut et bas enfoncés pendant cinq secondes pour redémarrer, soit en accédant à la fonction dix-sept, en appuyant sur le bouton un, puis en maintenant le bouton marche/arrêt jusqu'au redémarrage du thermostat.
Luminosité maximale du rétroéclairage LED :
La luminosité maximale de l'écran peut être réglée sur une échelle de un à huit.
Luminosité minimale du rétroéclairage LED :
La luminosité minimale de l'écran peut être réglée sur une échelle de zéro à huit.
Réglage de la luminosité en mode veille :
Les niveaux de luminosité minimale et maximale peuvent être ajustés lorsque le thermostat est en mode veille.
Version du logiciel :
Indique la version du logiciel actuellement utilisée par le thermostat.

Contrôle via l'application

Menu des paramètres :

Programme hebdomadaire (via l'application uniquement) :

1. Touchez Paramètres, puis sélectionnez Programme hebdomadaire.
2. Choisissez le jour (lundi à dimanche)
3. Choisissez la période ١ et définissez une heure.
4. Ajoutez un nom à la période si nécessaire, par exemple « Matin ».
5. Ajoutez une icône si nécessaire à partir de la liste proposée.
6. Définissez une température cible.
7. Appuyez sur Enregistrer.
8. Répétez l'opération pour chaque période (١ à ٤) et pour chaque jour de la semaine

Remarque : La température minimale réglable sur le thermostat est de cinq°C (protection antigel). Pour désactiver le chauffage, réglez la température sur cinq°C.

Verrouillage enfant :
Utilisez le bouton d'activation pour activer ou désactiver la fonction.
Contrôle de la température :
Pour régler la température, utilisez les boutons haut et bas ou le curseur de température pour augmenter ou diminuer la valeur. L'écran affiche à la fois la température ambiante actuelle et la température de consigne.
Correction de température :
Vous pouvez ajuster le décalage de température du capteur par paliers, de -dix°C à +dix°C.
Les thermostats sont conçus pour fonctionner dans des conditions domestiques standards. La fonction de correction permet de compenser toute différence entre la température réelle de la pièce et celle mesurée par le capteur interne du thermostat.
Par exemple, si la température ambiante est de dix-huit°C mais que le capteur interne indique vingt°C, un facteur de compensation de -deux°C permet d'ajuster cette différence.
La précision du capteur peut être influencée par son emplacement, notamment s'il est installé derrière un meuble ou dans une zone chaude ou froide (près de tuyaux d'eau chaude ou d'une fenêtre ouverte, par exemple).
Température maximale du point de consigne :
La température maximale peut être réglée entre cinq°C et cent°C. Ce paramètre permet de limiter la température du chauffage, notamment si de jeunes enfants peuvent y accéder. La valeur par défaut est de trente cinq°C.
Température minimale du point de consigne :
La température minimale peut être réglée entre cinq°C et cent°C. Ce paramètre permet de maintenir la température ambiante au-dessus d'un seuil défini. La valeur par défaut est de trente cinq°C.
Protection antigel :
Utilisez le bouton d'activation pour activer ou désactiver cette fonction.
Menu des modes :
Utilisez le bouton Mode pour basculer entre les modes Manuel, ECO et Auto.
Menu de programmation :
Vous pouvez définir un planning hebdomadaire directement depuis l'application. Cette fonction est similaire au programme hebdomadaire, mais offre davantage de flexibilité, car plusieurs plages horaires peuvent être ajoutées.

1. Touchez Planning, puis appuyez sur Ajouter.
2. Sélectionnez une heure.
3. Sélectionnez un jour, du lundi au dimanche.
4. Sélectionnez une option « Marche » ou « Arrêt », puis appuyez sur Confirmer..
5. Appuyez sur Enregistrer pour sauvegarder le planning.
6. Pour ajouter d'autres plages horaires, appuyez sur Ajouter et répétez l'opération.
7. Une fois que tous les plannings sont définis pour chaque jour, ils s'afficheront dans l'écran Planning

Paramètres généraux de l'application

Configuration de plusieurs utilisateurs :
Si plusieurs utilisateurs doivent utiliser le système, vous devrez d'abord créer un domicile dans l'application.
Si des produits ont déjà été ajoutés, un domicile aura automatiquement été créé sous le nom « Mon domicile ».

1. Ouvrez l'application ECOSO
2. Sélectionnez "Moi" en bas à droite de l'écran.
3. Gestion du domicile :
Sélectionnez « Gestion du domicile », puis « Mon domicile ». Saisissez le nom de votre domicile — vous pouvez choisir n'importe quel nom. Vous pouvez également définir un emplacement si nécessaire, et sélectionner les pièces qui seront disponibles.
4. Appuyez sur "Enregistrer" en haut à droite, puis choisissez soit "Visiter le domicile", soit "Terminé".
5. Dans l'écran des paramètres du domicile, vous pouvez maintenant ajouter des membres.
6. Pour créer des domiciles supplémentaires, sélectionnez « Gestion du domicile », puis « Créer un domicile ».

Ajouter un membre au groupe du domicile

1. Depuis l'écran "Gestion du domicile", sélectionnez le groupe familial auquel vous souhaitez ajouter un membre, puis appuyez sur "Ajouter un membre".
2. Vous pouvez maintenant partager une invitation par e-mail ou via plusieurs applications de messagerie. Le membre de la famille devra avoir téléchargé l'application ECOSO et s'être inscrit.
3. Une fois l'invitation envoyée, le nouveau membre apparaîtra dans la section "Membres du domicile". Vous pourrez alors définir son nom et ses autorisations en appuyant sur son profil.
4. Une fois l'invitation acceptée, le nouvel utilisateur pourra contrôler tous les appareils du groupe du domicile.

Installation du thermostat

Ce produit est uniquement compatible avec les radiateurs électriques et les systèmes de chauffage au sol jusqu'à seize ampères.
Ne jetez pas l'emballage avant d'avoir vérifié que toutes les pièces sont présentes et que le produit est en bon état.
Inspectez l'appareil avant l'installation.
S'il présente des dommages, ne l'utilisez pas.
Ne laissez pas les enfants utiliser l'appareil sans la supervision d'un adulte.
Ce thermostat ne contient aucune pièce réparable. Ne démontez jamais l'élément, cela annulerait la garantie et pourrait entraîner des blessures.
Coupez toujours l'alimentation électrique avant d'installer ou de retirer le thermostat.
L'installation doit être effectuée par une personne qualifiée ou parfaitement compétente.
Le thermostat doit être connecté uniquement à une prise électrique en bon état.
Toutes les réglementations électriques locales doivent être respectées lors de l'installation.

Outils nécessaires pour l'installation



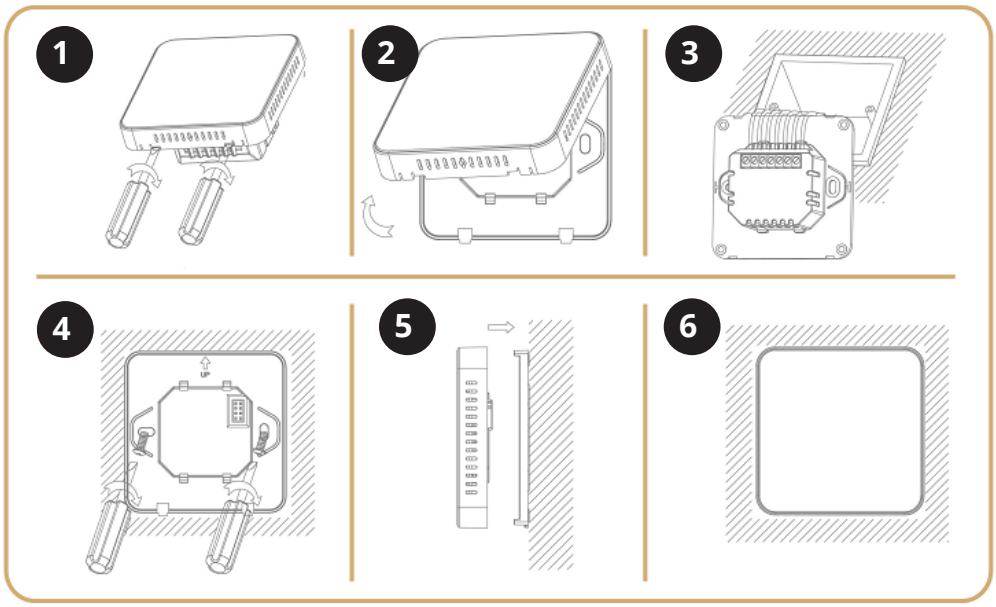

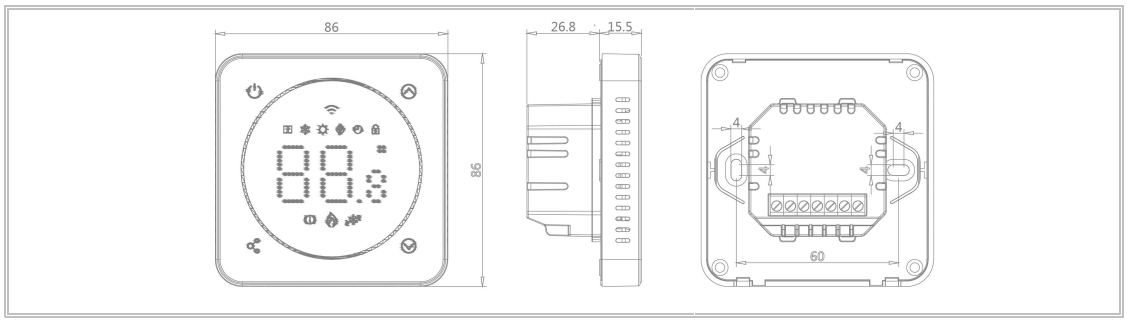

Installation électrique

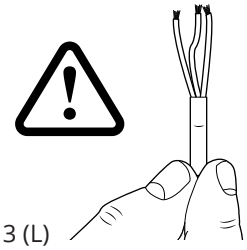

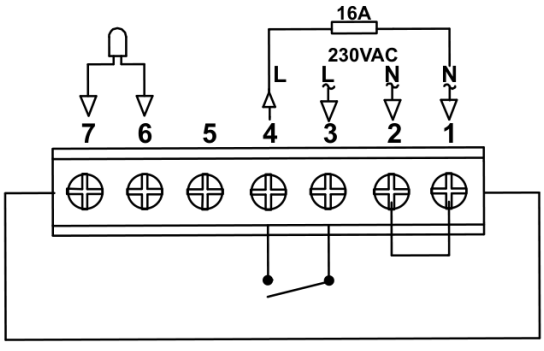

Connexion principale

Marron (Phase) → Connexion au numéro 3 (L)
Bleu (Neutre) → Connexion au numéro 2 (N)

Charge

Marron (Phase) → Connexion au numéro 4 (L)
Bleu (Neutre) → Connexion au numéro 1 (N)

Sonde de température externe

Connexion aux bornes 6 & 7

Entretien

Nettoyez les traces éventuelles avec un chiffon doux, sec ou légèrement humide.
En cas de doute, n'hésitez pas à nous contacter avant toute manipulation.

Votre garantie

- Pour connaître la garantie spécifique de vos produits, veuillez consulter notre site internet.
- La garantie commence à la date d'achat.
- La garantie vous protège contre les problèmes liés à des défauts de fabrication.
  Elle ne couvre pas les dysfonctionnements dus à une mauvaise installation.
- Les frais de main-d'œuvre liés à l'installation du produit ne sont pas couverts par cette garantie.

Recyclage et mise au rebut

La directive européenne sur les déchets d'équipements électriques et électroniques (DEEE) — Directive ٢٠١٢/١٩/UE, en vigueur depuis février ٢٠٠٣, vise à réduire la quantité d'équipements électriques produits et à encourager leur réutilisation, recyclage et valorisation. Elle fonctionne conjointement avec la directive RoHS ٢٠٠٢/٩٥/CE.

La directive DEEE encourage chacun à adopter des pratiques responsables en matière de recyclage des équipements électriques.

Dans le respect de ces directives et pour la sécurité environnementale, ne jetez aucun équipement électrique, y compris ceux portant les symboles ci-dessous.

Lors du remplacement d'un ancien appareil par un nouveau, le revendeur est légalement tenu de reprendre gratuitement votre ancien équipement pour le recycler.

Vous pouvez également recycler vos anciens appareils électriques gratuitement dans votre centre de recyclage local.

Veuillez contacter votre mairie pour plus d'informations.

Veuillez recycler l'emballage conformément aux réglementations locales en matière de gestion des déchets, et suivre les mêmes recommandations à la fin de vie du produit.

Produit – Plastique / Carte électronique (PCB)

Emballage – Carton

Nous contacter

Unit 1 & 2 Dawson Ct

Burnley

Lancashire

BB11 5UB