Robinet lavabo moderne

Guide d’installation

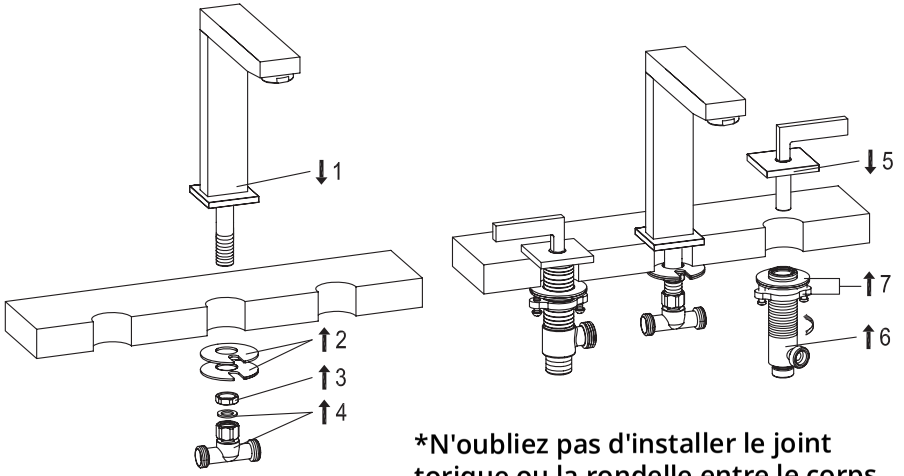
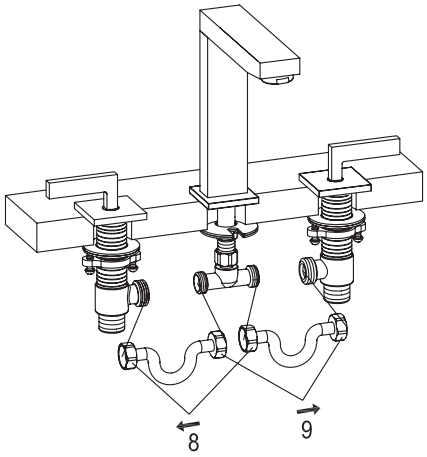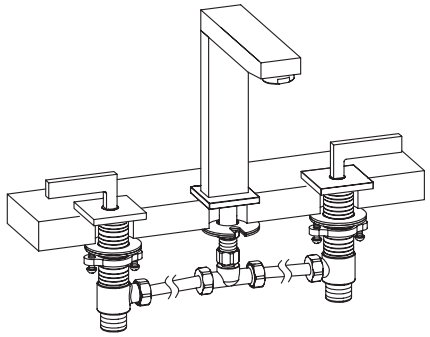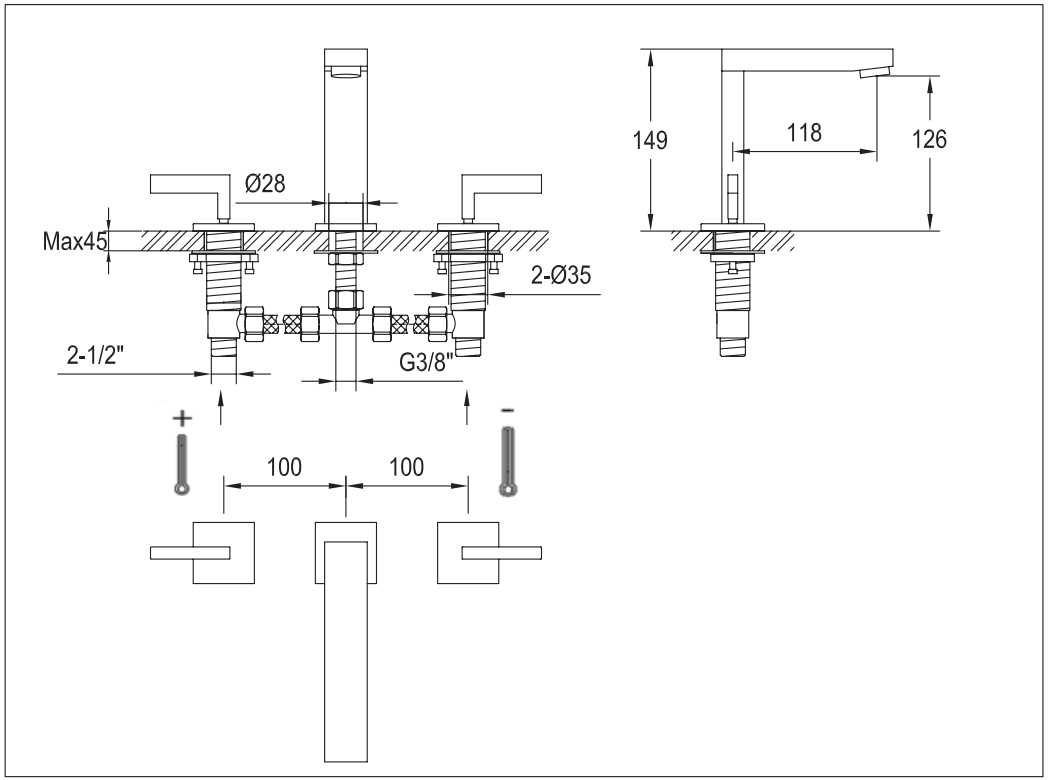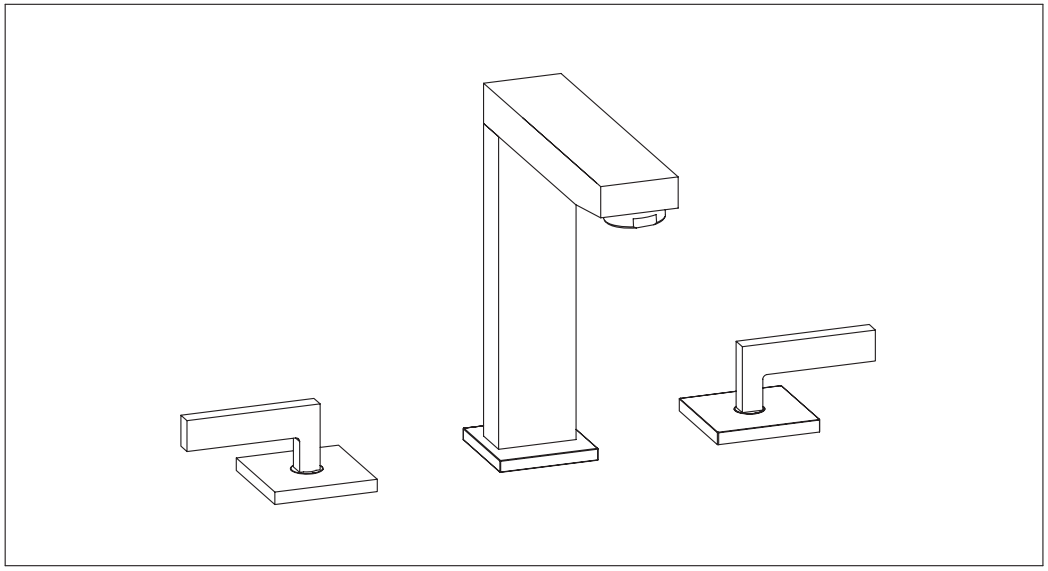
N'oubliez pas d'installer le joint torique ou la rondelle entre le corps du mitigeur et l'appareil sanitaire