Hudson Reed

Accessoires rétro

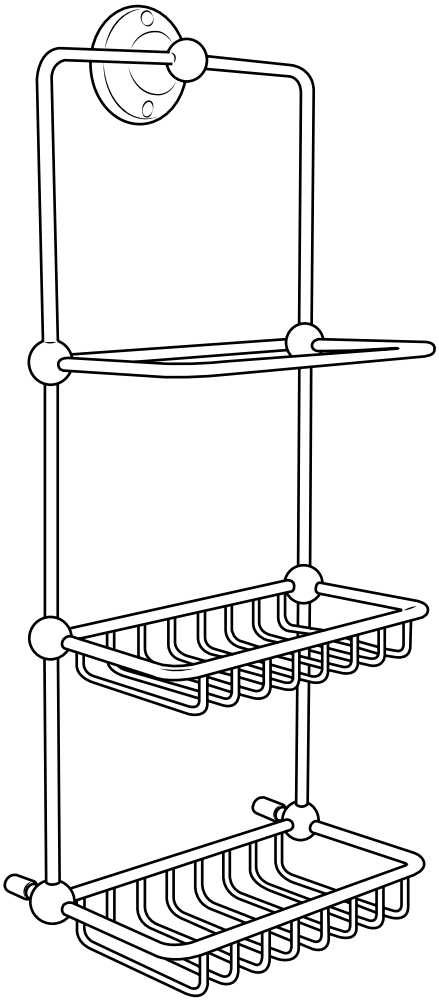

Guide d'installation

Installation

Outils nécessaires à l'installation :

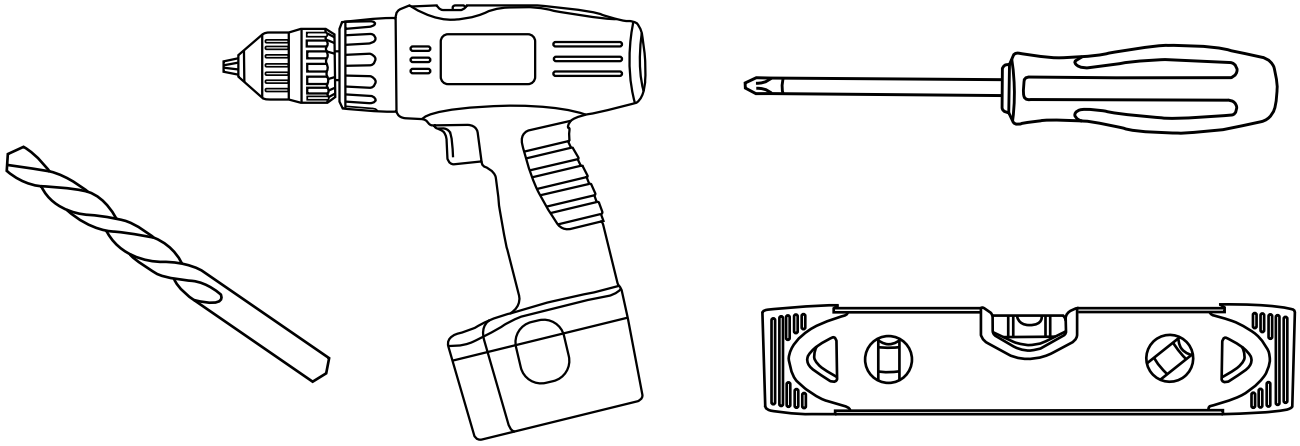

Pièces fournies :

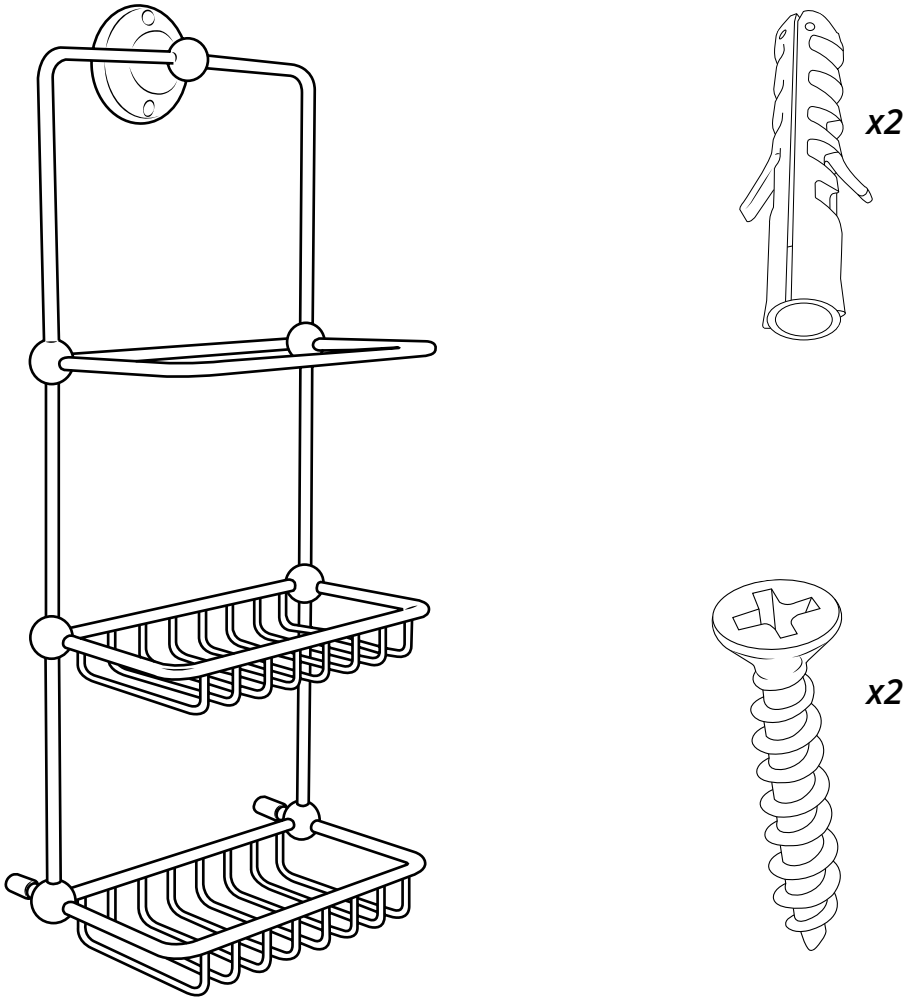

1

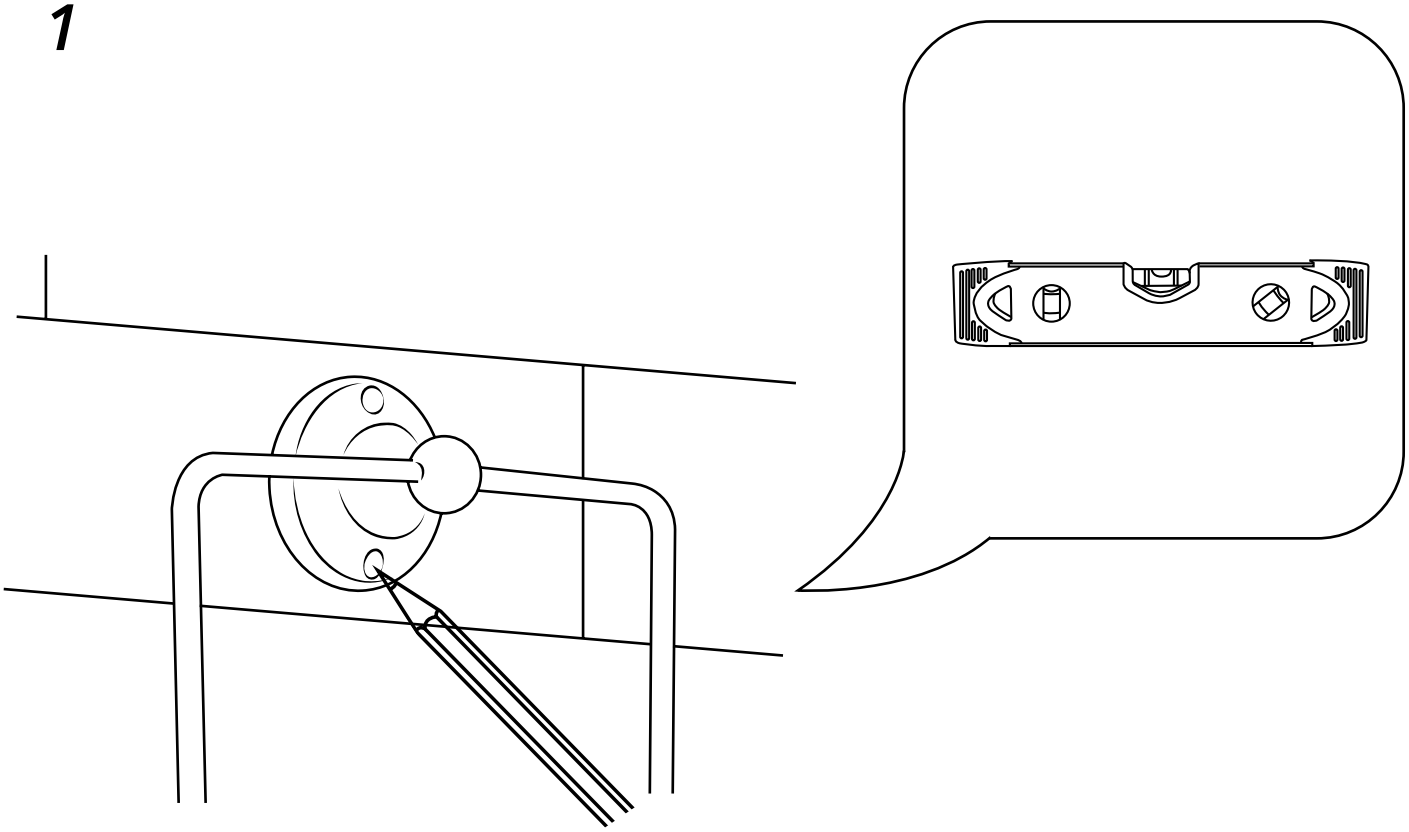

2

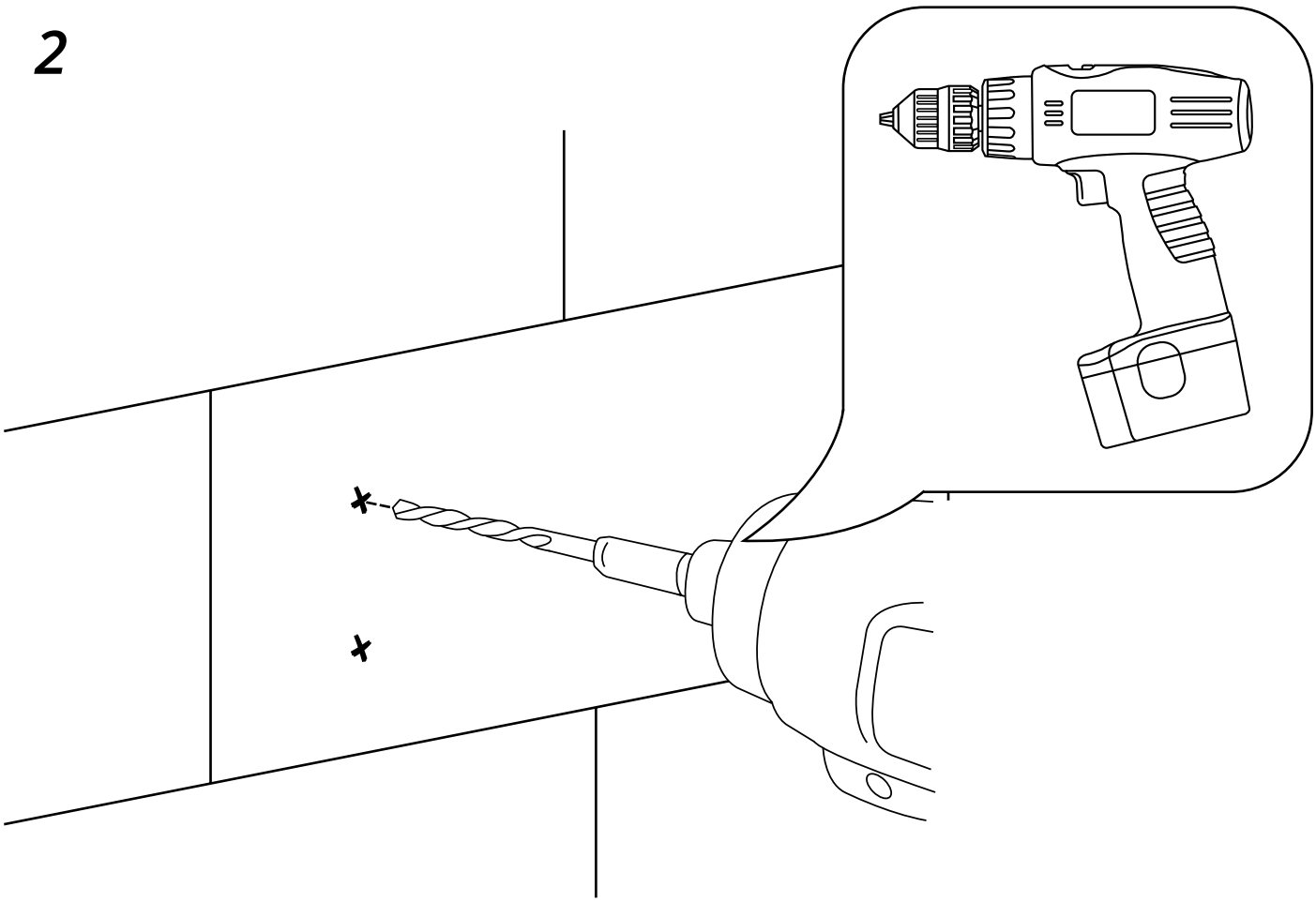

3

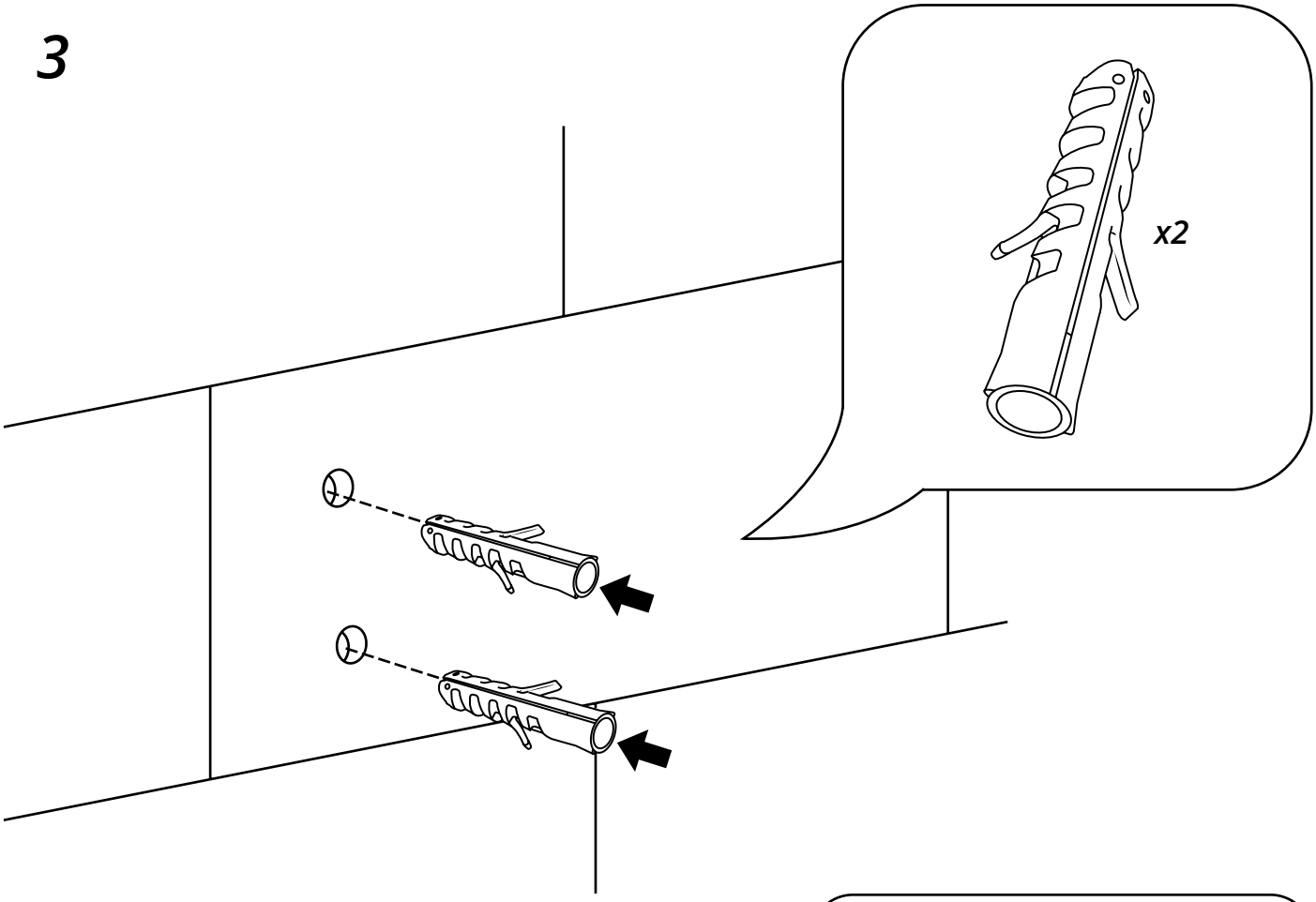

4

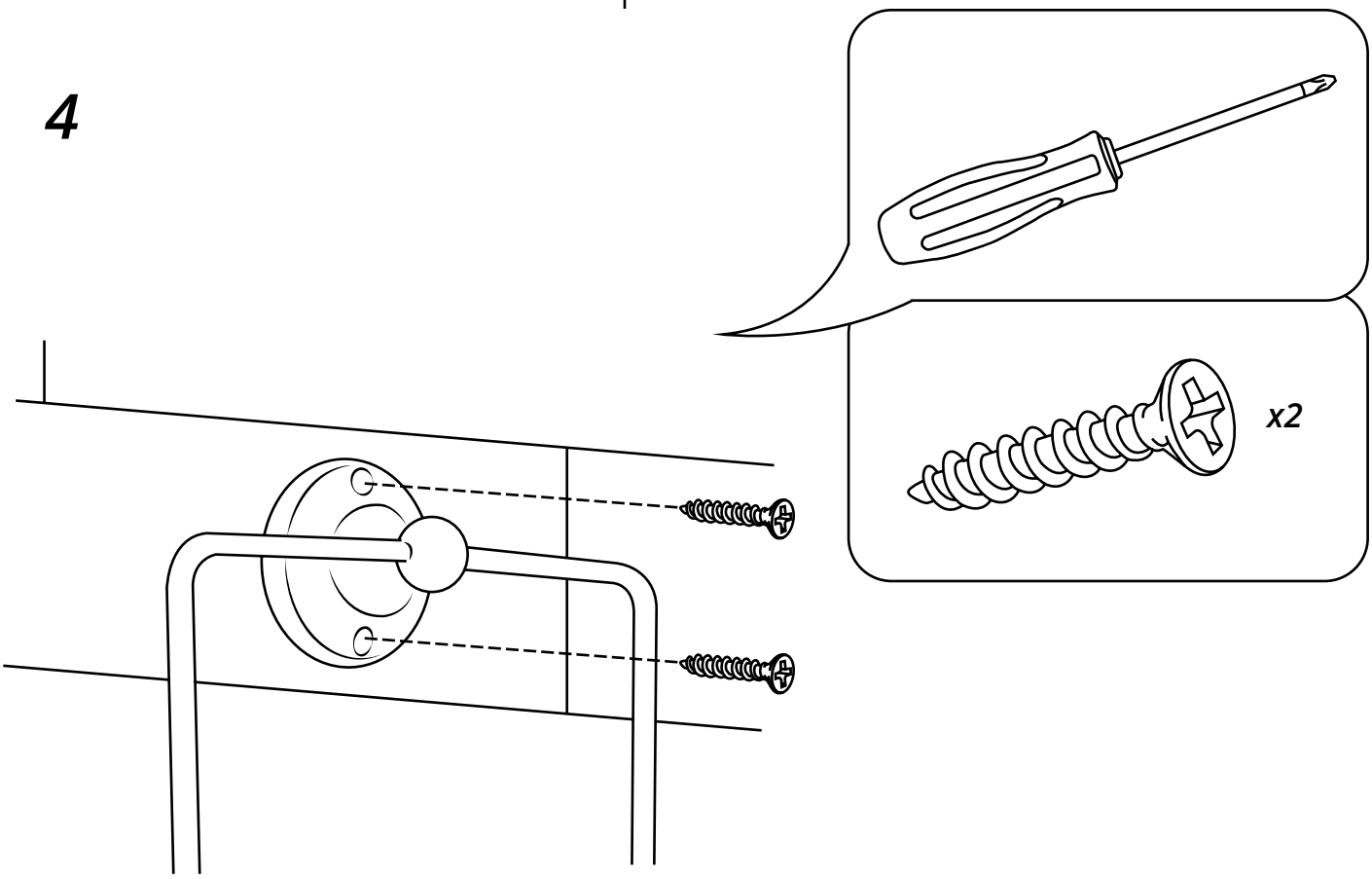

5

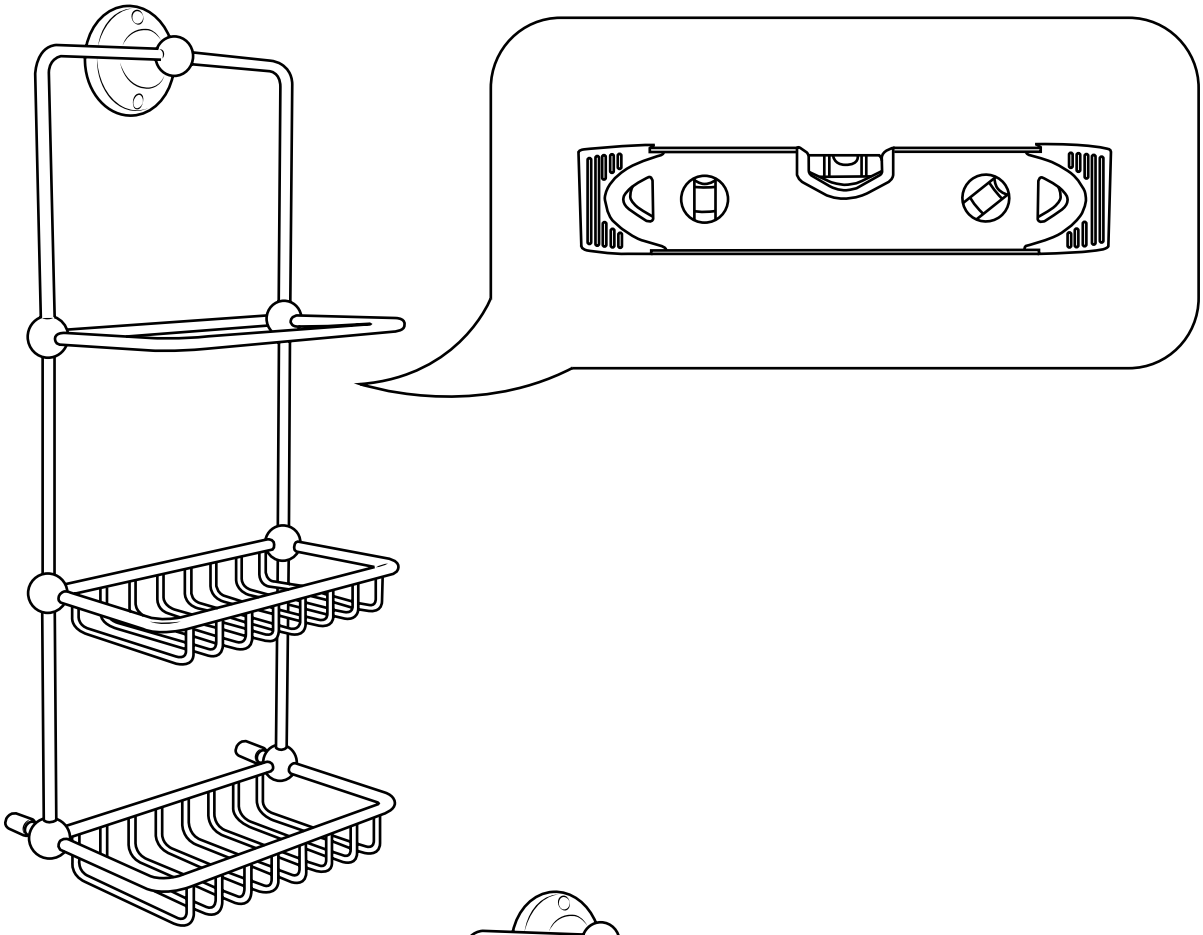

6

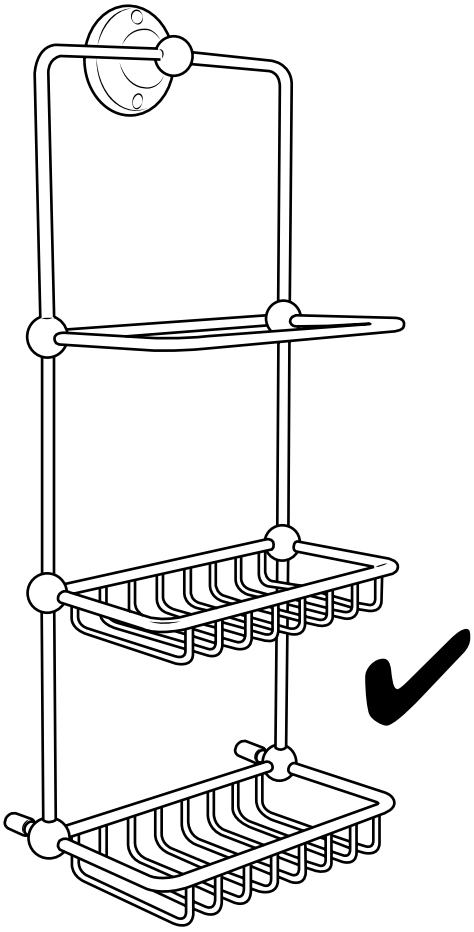

Si vous avez besoin d'informations supplémentaires ou si vous avez des problèmes avec ce produit, merci de vous référer à notre site web.